Dimplex

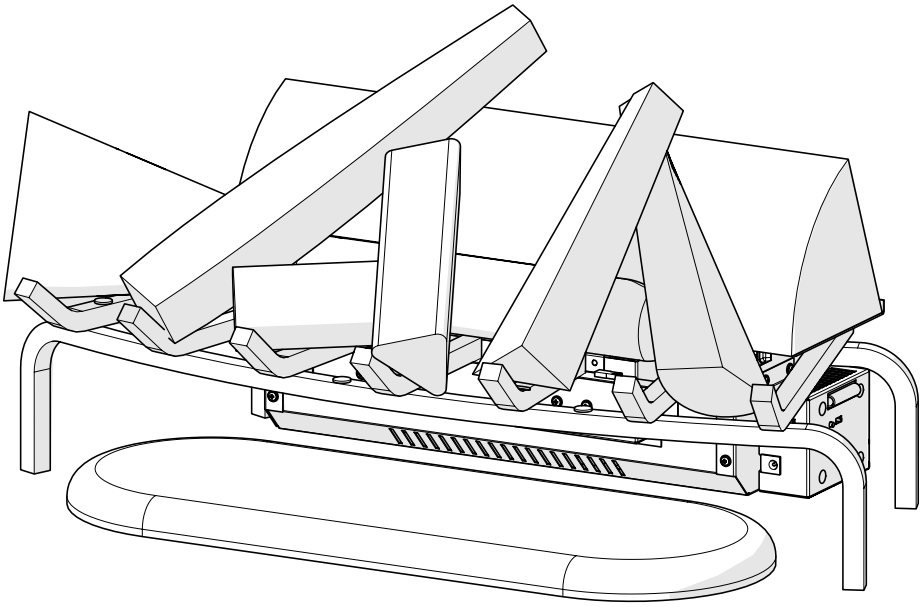

SILVERTON

SVT20

GB NO SE FI

DK PL RU

08/52075/1 Issue 3
OCN 10672

CE The product complies with the European Safety Standards EN60335-2-30 and the European Standard Electromagnetic Compatibility (EMC) EN55014, EN60555-2 and EN60555-3 These cover the essential requirements of EEC Directives 2006/95/EC and 2004/108/EC

GB 1

NO 7

SE 13

FI 19

DK 25

PL 31

RU 38

Welcome and Congratulations

Thank you and congratulations for choosing to purchase a Silverton from Dimplex.

Please carefully read and save these instructions.

Caution: Read all instructions and warnings carefully before starting installation. Failure to follow these instructions may result in a possible electric shock, fire hazard and will void the warranty

Please record your model and seriel number below for future reference: model and serial number can be found on the Model and Serial Number Label located on the side of the Silverton

Model Number: _____

Serial Number: _____

Always use a qualified technician or service agent to repair this Log grate

Note: Procedures and techniques that are considered important enough to emphasise

Caution: Procedures and techniques which, if not carefully followed, will result in damage to the equipment

Warning: Procedures and techniques which, if not carefully followed, will expose the user to risk of fire, serious injury or death.

The sump and the water tank in this product are treated with a biocidal product, Silver Biocide. This conforms with the latest relevant ISO standard

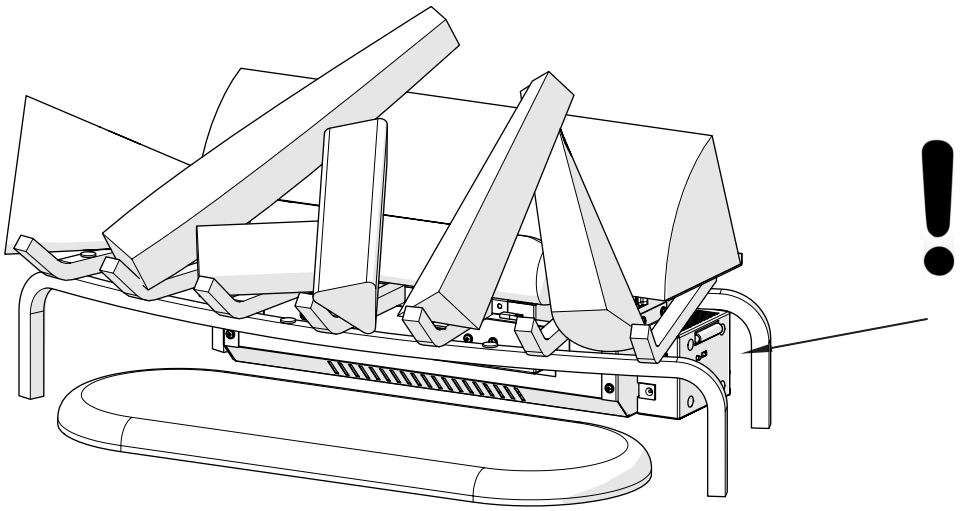

Important Instructions

Please read this information guide carefully to be able to safely install, use and maintain your product

When using electrical appliances, basic precautions should always be followed to reduce the risk of fire, electrical shock and injury to persons, including the following:

1. WARNING
Do not place material or garments on, or obstruct the air circulation around the appliance.

2. DAMAGE
If the appliance is damaged, check with the supplier before installation and operation.
If the supply cord is damaged it must be replaced by the manufacturer or service agent or a similarly qualified person in order to avoid a hazard.

3. LOCATION
Do not use outdoors.
Do not use in the immediate surroundings of a bath, shower or swimming pool.
Do not locate the fire immediately below a fixed socket outlet or connection box.
Ensure that furniture, curtains or other combustible material are positioned no closer than 1 metre from the appliance.

4. PLUG POSITIONING
The appliance must be positioned so that the plug is accessible.
Keep the supply cord away from the front of the appliance.

5. UNPLUGGING
In the event of a fault unplug the device.
Unplug the device when not required for long periods.

6. OWNER/USER
This appliance can be used by children aged form 8 years and above and persons with reduced physical, sensory or mental capabilities or lack of experience and knowledge if they have been given supervision or instruction concerning use of the appliance in a safe way and understand the hazards involved. Children shall not play with the appliance. Cleaning and user maintenance shall not be made by Children without supervision.
Children of less than 3 years should be kept away unless continuously supervised. Children aged from 3 years and less than 8 years shall only switch on/off the appliance provided that it has been placed or installed in its intended normal operating position and they have been given supervision or instruction concerning use of the appliance in a safe way and understanding the hazards involved. Children aged from 3 years and less than 8 years shall not plug in, regulate and clean the appliance or perform user maintenance.

7. ELECTRCITY
Before switching on, please read the safety advice and operating instructions.
Note: This appliance is only to be used with the power supply unit provided.
Only plug this appliance into a supply that corresponds to that displayed on the power supply unit. The appliance must only be supplied at extra low voltage corresponding to the markings on the appliance

CAUTION - Some parts of this product can become very hot and cause burns. Particular attention has to be given where children and vulnerable people are present.

8. USAGE
Do not burn wood or other materials in the log grate

Site Selections and Preparation

This section provides instructions for selecting a location and preparing the site to install the Log Grate

1. Select a suitable location that ensures the Log Grate is sitting on a hard level surface for optimum flame effect

2. Allow for approximately 5cm of clearance behing the unit (from the frame to the back of the mantle) and 20cm directly above the back log to allow for removal of the Refill Container.

3. Carefully unpack all of the components from the box.

Caution: Handle the logs carefully, that are fragile and can easily crack or break if dropped.

4. Unpack the transducer (contained within the water reservoir) which has been wrapped to protect it during shipping. See Fig. 1.
To access the transducer;
• Remove the top cover by turning the retaining tabs on both ends of the water reservoir.
• Remove any packaging material.
• Install the transducer so that it is sitting level in the circular holding area in the resevoir.
• Orientate the transducer wire so that it does not sit directly above the Emitter and the wire passes through the slit in the side of the tank.
• Reinstall the top cover and ensure both retaining tabs have been turned so that they are pointing inwards.

Note: Completely assemble the unit before filling the water

Log Grate Assembly

Each log is a separate component that needs to be placed on the grate. Position each log so that the hook and loop pad on the backside of the log lines up with the corresponding hook and loop pad on the log grate. These pads assist with securing the logs to the grate. See Fig.A - Fig.J

Note: Each of these logs are hand made, and as such, the hook and loop pads on the logs and grate may not align perfectly, therefore, we have included additional pads should you need to reposition them.

Each of the logs contain LED lights to create a flickering effect. During the assembly, each log requires the electrical connectors on the log and grate to be connected as they are being placed. In some cases, these wires can have tie wraps added to prevent the wires from being seen after final assembly. (not included)

Caution: Handle logs carefully, they are fragile and can easily crack or break, if dropped.

Log Grate Installation

Only use filtered tap water in this appliance.
Once installed, never move this appliance or lay it on its back, without draining the water from the sump and water tank.
If you intend not using the appliance for longer that 2 weeks, drain the water from the reservoir and refill container.
The refill container, reservoir, cover and container cap must be cleaned once every two weeks, particularly in hard water areas.

1) Fill and install the Refill Container.
Note: During initial installation, the Refill Container shouldd be refilled after the Reservoir has filled to ensure maximum operation time.
2) Make sure sure the On/Off switch is switched to Off (refer to Operating Instruction section)
3) Assemble power adapter (Fig. 2). Plug the power adaptor into the front of the unit, then plug the unit into a power socket

Operation

The manual controls for the Log Grate are located on the right side (Fig. 3).

A. On/Off Switch.
Supplies power to the Log Grate

B. Momentary Button
Pressing this button toggles between Logs, Logs and flame effect, and Off.

Remote Control
The unit is supplied with a radio frequency remote control. This remote control has a range of approximatly 15m. It does not have to be pointed at the fireplace and can pass through most obstacles (including walls). It is supplied with one of 243 independent frequencies to prevent interference with other units. The frequency designation is indicated on the back of the remote control.

Note: Before attempting any operation with the remote control, pull the plastic insulator strip out from between the remote casing and the battery cover (Fig. 4).

Remote Control Initialisation/Reprogramming
Follow these steps for remote control initialisation and if required, re-initialisation;
1. Unplug the power adaptor from the unit.
2. Wait a minimum of five seconds and then plug the power adapter back into the unit
3. Within ten seconds of re-acquiring power, press the ON button located on the remote control (Fig. 4)

This will synchronize the remote control and the receiver

Remote Control Usage
Pressing the On button, on the remote control, switches between the two levels:
Level 1: The Logs and lights are turned on.
Level 2: The logs and lights remain on and the flame effect is activated.
The fireplace can be turned off at any point by pressing the OFF button on the remote control.
Note: Once the mist has been activated, the unit will have to be turned Off, using either the momentary button, on the unit, on the Off button or the remote control, then back on to return to Level 1 - Logs and Lights only in operation.

Battery Replacement
To replace the battery,
1. Slide the battery cover open on the remote control (Fig. 4)
2. Install one 12v (A23) battery in the battery holder
3. Close the battery cover

Maintenance

Warning: Disconnect the power before attempting any maintenance or cleaning to reduce the risk of fire, electric shock or damage to persons.

Log Grate Surface Cleaning
Use a warm damp cloth only to clean surfaces of the Log Grate. Do not use abrasive cleaners.

Water Reservoir
Note: There is no need to remove any of the logs or move the unit to access the water storage system. However if you decide to to move the unit to perform any cleaning, ensure that the logs are stable before cleaning.
The water storage system is located behind the back log. It can easily be removed by lifting each of the components directly up. (Fig. 5).
Note: There are tabs, on each end, that need to be turned to release the component

Caution: Only filtered tap water should be used in the unit to prevent scaling of the components

If you do not intend on using the unit for longer than two weeks, empty and drain the unit of water, and dry all of the water containing components.
It is recommended that all of the water containing components are cleaned with soap and water on a ***biweekly*** basis. A small brush has been included to assist in cleaning difficult items/areas i.e. the transducer

Caution: Do not put plastic components into the dishwasher.

Note: If you need to move the unit ensure that all of the components that contain water have been emptied before relocating.

Additional Information

AFTER SALES SERVICE
Your product is guaranteed for two years from the date of purchase. Within this period, we undertake to repair or exchange this product free of charge (excluding lamps & subject to availability) provided it has been installed and operated in accordance with these instructions. Your rights under this guarantee are additional to your statutory rights, which in turn are not affected by this guarantee.

Should you require after sales information or assistance with this product please contact your supplier. Please retain your receipt as proof of purchase.

RECYCLING

For electrical products sold within the European Community - At the end of the electrical products useful life it not be disposed of with household waste. Please recycle where facilities exist. Check with your Local Authority or retailer for recycling advice in your country.

PATENT / PATENT APPLICATION
Products within the Optimyst range are protected by one or more of the following patents and patent applications:

Great Britain GB 2402206, GB 2460259, GB 2460453 , GB 2418014, GB 2465738, GB 2449925, GB 2465537 , GB2455277 , GB1020534.2, GB1020537.5, GB1110987.3
United States US 7967690, US 2010299980, US 2011062250, US 2008028648, US 13/167,042
Russia RU2008140317
European EP 2029941, EP 2201301, EP 2315976, EP 1787063, EP07723217.1 , EP11170434.2, EP 11170435.9
China CN 101883953, CN 200980128666.2, CN 101057105, CN 101438104
Australia AU 2009248743, AU 2007224634
Canada CA 2725214, CA 2579444, CA 2645939
International Patent Application WO 2006027272
South Africa ZA 200808702
Mexico MX 2008011712
Korea KR 20080113235
Japan JP 2009529649
Brazil BR P10708894-9
India IN 4122/KOLNP/2008
New Zealand NZ 571900

Troubleshooting

Symptom	**Cause**	**Corrective Action**
The flame effect will not start.	Mains plug is not plugged in.	Check plug is connected to wall socket correctly.
	Low water level.	Check that the water tank is full and there is water in the sump.
	Low voltage connector not connected properly. (See Fig.5)	Check that the connector is inserted correctly. (See Fig.5)
	The Transducer Unit is not sitting correctly in the sump	Ensure the Transducer in sitting down into the moulded recess in the sump
The flame effect is too low.	The Metal Disc in the transducer might be dirty.	Clean the Metal Disc with soft brush supplied. See ‘Maintenance.’ for a step by step procedure.
	The wire from the Transducer Unit is sitting over the metal disc	Direct the wire to the back of the sump and make sure it sits into the side slot exiting the sump.
Unpleasant smell when unit is used.	Dirty or stale water.	Clean the unit as described under maintenance.
	Using unfiltered tap water.	Use only filtered tap water.
Main lamps are not working and there are no flames or smoke.	There is no water in the water tank	Follow instructions under **Maintenance**, ‘Filling the water tank’.
		Check the plug is connected to the wall socket correctly and that Switch ‘A’ Fig. 3 is in the ‘ON’ (**I**) position.

Velkommen og gratulerer

Takk og gratulerer for at du har valgt å kjøpe en Silverton fra Dimplex.

Vennligst les nøye og lagre disse instruksjonene.

Forsiktig: Les alle instruksjoner og advarsler nøye før du starter installeringen. Unnlatelse av å følge disse instruksene kan det føre til mulig elektrisk støt, brannfare, og vil annullere garantien

Vennligst registrer din modell og serienummer nedenfor for fremtidig referanse: modell og serienummer finner du på etiketten for modell og serienummer på siden av Silverton

Modellnummer: _____

Serienummer: _____

Bruk alltid en kvalifisert tekniker eller serviceagent for å reparere denne risten

Merk: Prosedyrer og teknikker som anses som viktig nok til å understreke

Forsiktig: Prosedyrer og teknikker som, hvis ikke nøye følges, vil føre til skade på utstyret

Advarsel! Prosedyrer og teknikker som, hvis ikke følges nøye, vil utsette brukeren for fare for brann, alvorlig skade eller død.

Bunnen og vanntanken i dette produktet behandles med et biocidprodukt, Silver Biocide. Dette er i samsvar med nyeste relevante ISO-standard

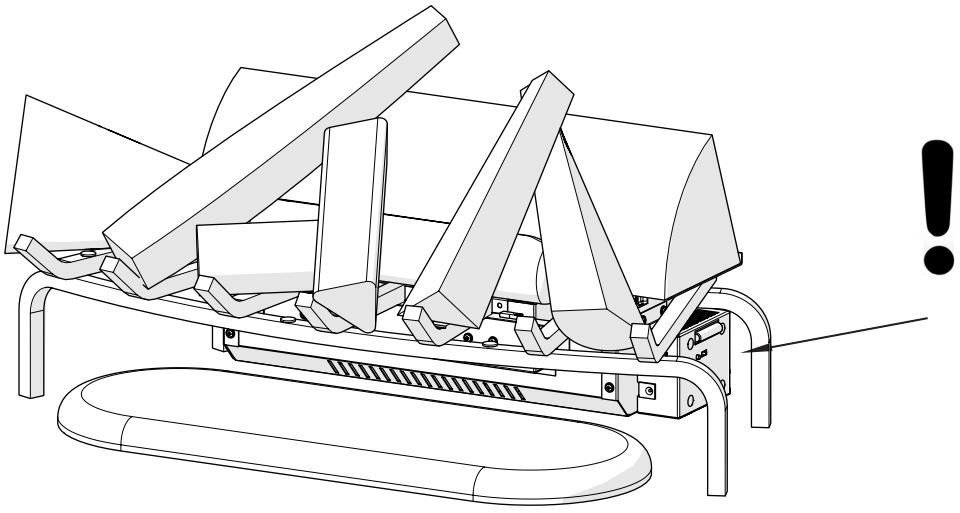

Viktige instruksjoner

Vennligst les denne informasjonen nøye for å kunne trygt installere, bruke og vedlikeholde produktet

Ved bruk av elektrisk utstyr skal det alltid tas grunnleggende forholdsregler for å redusere faren for brann, elektrisk støt og personskade:

1. ADVARSEL
Plasser ikke materialer eller plagg på produktet. Sørg også for uhindret luftsirkulasjon rundt apparatet.

2. SKADE
Er enheten skadet, skal du rådføre deg med leverandøren før installering og bruk.
Hvis strømledningen er skadet, må den skiftes ut av produsenten, servicerepresentanten eller en tilsvarende kvalifisert person for unngå at det oppstår en farlig situasjon.

3. PLASSERING
Skal ikke brukes utendørs.
Skal ikke brukes i nærheten av badekar, dusj eller svømmebasseng.
Apparatet skal ikke plasseres rett under en fast stikkontakt eller koblingsboks.
Sørg for at apparatet har en avstand på minst 1 meter til møbler, gardiner og annet brennbart materiale.

4. PLUGGPLASSERING
Apparatet skal plasseres slik at støpselet er tilgjengelig.
Hold strømledningen borte fra forsiden av varmeapparatet.

5. FRAKOBLING
Trekk ut støpselet fra stikkontakten hvis det skulle oppstå feil.
Trekk ut støpselet hvis det ikke skal brukes på en stund.

6. EIER/BRUKER
Dette apparatet kan brukes av barn som er åtte år eller eldre og av personer med reduserte fysiske, sensoriske eller mentale evner, eller som mangler erfaring og kunnskap, hvis de gis tilsyn eller instruks om bruk av apparatet på en trygg måte og de forstår hvilke farer dette medfører.
Barn må ikke leke med apparatet. Apparatet må ikke rengjøres og vedlikeholdes av barn hvis de ikke er under oppsyn.
Barn som er yngre enn tre år bør holde seg på avstand hvis de ikke er under kontinuerlig tilsyn.
Barn som er mellom tre og åtte år kan bare skru apparatet av og på hvis det er plassert eller montert på normal måte og de er gitt tilsyn eller instruks om hvordan de kan bruke apparatet på en trygg måte og de forstår hvilke farer dette medfører. Barn som er mellom tre og åtte år skal ikke koble til, stille eller rengjøre apparatet eller på annen måte utføre vedlikehold.

7. ELEKTRISITET
Les sikkerhetsinformasjonen og anvisningene for bruk før apparatet slås på.
Merk: Dette apparatet skal bare brukes med den medleverte strømforsyningen.
Bare koble apparatet til en strømforsyning som tilsvarer det som vises på strømforsyningsenheten. Apparatet skal kun motta strøm ved ekstra lav spenning tilsvarende merkingen på apparatet
Forsiktig – noen deler av produktet kan bli veldig varme og forårsake brannskader. Det er spesielt viktig å følge med når barn og sårbare personer er til stede.

8. BRUK
Ikke brenn tre eller andre materialer i risten

Valg av sted og klargjøring

Denne delen inneholder instruksjoner for å velge et sted og forberede området for å installere risten

1. Velg et passende sted som sikrer at risten sitter på et hardt underlag for optimal flammeeffekt

2. Tillat ca. 5 cm klaring bak enheten (fra rammen til baksiden av mantelen) og 20 cm direkte over baksiden av veden for å tillate fjerning av beholderen.

3. Pakk forsiktig ut alle komponentene fra esken.

Forsiktig: Håndter veden nøye, den er skjør og kan lett sprekke eller brekke, hvis den mistes.

4. Pakk ut omformeren (inneholdt i vannbeholderen) som har blitt pakket for å beskytte den under transport. Se fig. 1.
Slik får du tilgang til omformeren:
• Ta av toppdekselet ved å dreie festetappene på begge ender av vannbeholderen.
• Fjern eventuell emballasje.
• Installer omformeren slik at den sitter i vater i den sirkulære driftsenheten i reservoaret.
• Snu omformerens ledning slik at den ikke sitter direkte over utslippet og ledningen passerer gjennom slissen i siden av tanken.
• Fest på toppdekselet igjen og sikre begge festetappene slik at de peker innover.

Merk: Montere enheten helt før du fyller på vannet

Montering av rist

Hver vedstokk er en egen komponent som må plasseres på risten. Plasser hver vedstokk slik at kroken og maljeputen på baksiden av veden er på linje med tilsvarende krok og løkke på risten. Disse putene bistår med å sikre veden til risten. Se fig. A - fig. J

Merk: Denne veden er håndlaget, og som sådan, kroken og løkkeputene på veden og risten kan ikke justere perfekt, derfor har vi tatt med flere puter dersom du trenger å posisjonere dem.

Veden inneholder LED-lys for å skape en flimrende effekt. Under montering krever hver vedstokk at de elektriske kontaktene på veden og risten er koblet mens de blir plassert. I noen tilfeller kan disse ledningene ha strips tilsatt for å hindre at trådene blir sett etter sluttmontering. (Ikke inkludert)

Forsiktig: Håndter veden nøye, de er skjøre og kan lett sprekke eller brekke, hvis de mistes.

Installasjon av risten

Du må bare bruke avkalket springvann i dette apparatet.
Når produktet er montert, må du aldri flytte apparatet eller legget det på ryggen uten at du først tømmer ut vannet fra bunnen og vanntanken.
Hvis du ikke har tenkt å bruke apparatet lengre enn 2 uker må du tømme ut vannet fra reservoaret og fylle beholderen.
Beholderen, reservoaret, dekslet og lokket må rengjøres en gang annenhver uke, særlig i områder med hardt vann.

1) Fyll og installere beholderen.
Merk: Under første installasjon bør den beholderen fylles etter at reservoaret er fylt for å sikre maksimal driftstid.
2) Sørg for at av/på-bryteren er slått av (se driftsveiledning)
3) Monter strømadapteren (Fig. 2). Plugg strømadapteren inn i fronten av enheten, og koble enheten til en stikkontakt

Bruk

De manuelle kontrollene for risten er plassert på høyre side (fig. 3).

A. På/av-bryter.
Leverer strøm til risten

B. Knapp
Trykk på denne knappen for å veksle mellom vedstokk, stokker og flammeeffekt, og Av.

Fjernkontroll
Enheten leveres med en radiofrekvens fjernkontroll. Denne fjernkontrollen har en rekkevidde på ca. 15 m. Den trenger ikke å pekes på peisen og kan passere gjennom de fleste hindringer (inkludert vegger). Den leveres med en av 243 uavhengige frekvenser for å unngå interferens med andre enheter. Frekvensbetegnelsen er angitt på baksiden av fjernkontrollen.

Merk: Før du utfører operasjonen med fjernkontrollen, trekk plastisolatorstripsen ut fra mellom fjernkontrollen og batteridekselet (Fig. 4).

Start/omprogrammering av fjernkontrollen
Følg disse trinnene for start av fjernkontrollen og om nødvendig, omprogrammering,
1. Trekk ut strømadapteren fra enheten.
2. Vent minst fem sekunder og deretter koble strømadapteren tilbake i enheten
3. Innen ti sekunder etter strømstart, trykk på PÅ-knappen på fjernkontrollen (fig. 4)

Dette vil synkronisere fjernkontrollen og mottakeren

Bruk av fjernkontrollen
Ved å trykke på På-knappen på fjernkontrollen, bytter du mellom de to nivåene:
Nivå 1: Veden og lyset er slått på.
Nivå 2: Veden og lysene skal være på, og flammeeffekten er aktivert.
Peisen kan slås av når som helst ved å trykke på AV-knappen på fjernkontrollen.
Merk: Når tåke er aktivert, vil enheten måtte slås av, enten ved hjelp av den midlertidige knappen på enheten, på av-knappen eller fjernkontrollen, og deretter tilbake for å gå tilbake til Nivå 1 - Ved og lamper bare i drift.

Batteribytte
For å skifte ut batteriet,
1. Skyv batteridekselet åpent på fjernkontrollen (fig. 4)
2. Installere en 12v (A23) batteri i batteriholderen
3. Lukk batteridekselet

Vedlikehold

Advarsel! Koble fra strømmen før du utfører vedlikehold eller rengjøring for å redusere risikoen for brann, elektrisk støt eller skade på personer.

Rengjøring av ristens overflate
Bruk en varm fuktig klut til å rengjøre ristens overflater. Ikke bruk skuremidler.

Vannreservoar
Merk: Det er ikke nødvendig å fjerne noe av veden eller flytte enheten for å få tilgang til vannets lagringssystem. Men hvis du bestemmer deg for å flytte enheten for å utføre rengjøring, sørg for at veden er stabil før rengjøring.
Vannets oppbevaringssystem ligger bak ryggveden. Den kan lett fjernes ved å løfte hver av komponentene direkte opp. (Fig. 5).
Merk: Det er kroker, i hver ende, som må snus for å slippe komponenten

Forsiktig: Bare filtrert springvann bør brukes i enheten for å hindre kalkdannelse på komponentene

Hvis du ikke har tenkt på å bruke enheten lenger enn to uker, tøm og drenere enheten for vann, og tørk alle komponentene.
Det anbefales at alle komponentene som inneholdt vann vaskes med såpe og vann ***annenhver uke***. En liten børste er inkludert for å bistå i rengjøring av vanskelige elementer/områder osv. i omformeren

Forsiktig: Ikke sett plastkomponenter inn i oppvaskmaskinen.

Merk: Hvis du trenger å flytte enheten, sørg for at alle komponentene som inneholder vann har blitt tømt før flytting.

Tilleggsinformasjon

KUNDESERVICE
Enheten har garantidekning i to år etter kjøpsdato. Innenfor denne perioden vil vi kostnadsfritt utføre reparasjon på eller skifte ut enheten (med unntak av lamper, og avhengig av tilgjengelighet) så sant den har blitt installert og brukt i samsvar med disse anvisningene. Rettighetene dine under denne garantien kommer i tillegg til dine lovbestemte rettigheter. Denne garantien påvirker ikke de lovbestemte rettighetene.

Skulle du trenge informasjon eller hjelp med dette produktet etter salg kan du kontakte leverandøren. Vennligst oppbevar kvitteringen som kjøpsbevis.

RESIRKULERING

For elektriske produkter som selges innenfor EU - På slutten av de elektriske produktenes levetid skal det ikke kastes sammen med husholdningsavfallet. Send dem til resirkuleringsanlegg der slike finnes. Hør med den lokale forhandleren hvis du vil ha informasjon om resirkulering i landet ditt.

PATENT/PATENTSØKNAD
Produkter i Optimyst-produktlinjen er beskyttet av én eller flere av følgende patenter og patentsøknader:

Storbritannia GB 2402206, GB 2460259, GB 2460453, GB 2418014, GB 2465738, GB 2449925, GB 2465537, GB2455277, GB1020534.2, GB1020537.5, GB1110987.3
USA US 7967690, US 2010299980, US 2011062250, US 2008028648, US 13/167,042
Russland RU2008140317
Europeiske EP 2029941, EP 2201301, EP 2315976, EP 1787063, EP07723217.1, EP11170434.2, EP 11170435.9
Kina CN 101883953, CN 200980128666.2, CN 101057105, CN 101438104
Australia AU 2009248743, AU 2007224634
Canada CA 2725214, CA 2579444, CA 2645939
Internasjonal patentsøknad WO 2006027272
Sør-Afrika ZA 200808702
Mexico MX 2008011712
Korea KR 20080113235
Japan JP 2009529649
Brasil BR P10708894-9
India IN 4122/KOLNP/2008
New Zealand NZ 571900

Feilsøking

Symptom	**Årsak**	**Korrigerende tiltak**
Flammeeffekten starter ikke.	Strømledningen er ikke koblet til.	Kontroller at støpselet er riktig koblet til veggkontakten.
	Lavt vannivå.	Kontroller at vanntanken er full og at det er vann i bunnen.
	Lavspenningskontakten er ikke riktig tilkoblet. (Se Fig. 5).	Kontroller at kontakten er riktig satt i. (Se Fig. 5).
	Omformerenheten er ikke riktig koblet til bunnen	Kontroller at omformeren sitter god fast i den støpte uthulingen i bunnen
Flammeeffekten er for lav.	Metallplaten i omformeren kan være skitten.	Rengjør metallplaten med den medfølgende myke børsten. Les "Vedlikehold" hvis du vil lese en trinnvis fremgangsmåte.
	Kabelen fra omformerenheten er plassert over metallplaten	Rett kabelen mot bakside av bunnen, og kontroller at den er festet inn i sidesporet som kommer ut av bunnen.
Ubehagelig lukt når enheten brukes.	Skittent eller gammelt vann.	Rengjør enheten slik det er beskrevet under vedlikehold.
	Bruke ufiltrert springvann.	Du må bare bruke filtrert springvann.
Strømlampen fungerer ikke, og det er ingen flamme eller røyk.	Det er tomt for vann i tanken	Følg instruksjonene under **Vedlikehold**, "Fylle vanntanken".
		Kontroller at kontakten er riktig koblet til vegguttaket og at bryter "A" Fig. 3 står "PÅ" (**I**)-posisjon.

Välkommen och gratulerar

Tack och gratulerar till att du valt att köpa en Silverton från Dimplex.

Läs noga och spara denna bruksanvisning.

Var försiktig! Läs alla anvisningar och varningar noga före montering. Underlåtenhet att följa dessa anvisningar kan leda till eventuell elektrisk stöt, brand samt att garantin upphör att gälla

Anteckna apparatens modell och serienummer nedan för framtida referens: modell och serienummer står på modell- och serienummeretiketten som sitter på sidan av Silverton

Modellnummer: _____

Serienummer: _____

Anlita alltid en behörig tekniker eller serviceagent för reparation av eldstaden

Obs! Metoder och tekniker som anses tillräckligt viktiga för att betona

Var försiktig! Metoder och tekniker som, om de inte följs noga, leder till skador på utrustningen

Varning! Metoder och tekniker som, om de inte följs noga, utsätter användaren för brandrisk, allvarliga personskador eller dödsfall.

Tråget och vattentanken i den här apparaten har behandlats med en biocidprodukt, Silver Biocide. Detta överensstämmer med den senaste relevanta ISO-standarden

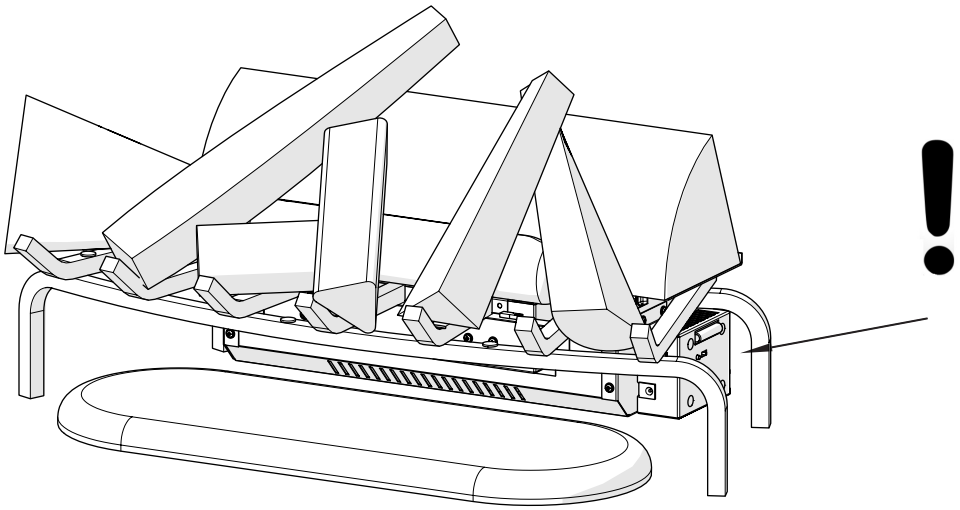

Viktiga anvisningar

Läs igenom denna bruksanvisning noga så att du kan installera, använda och underhålla produkten på ett säkert sätt.

När du använder elektriska apparater måste alltid grundläggande försiktighetsåtgärder vidtas för att minska risken för eldsvåda, elstötar och personskador. Dessa åtgärder omfattar följande:

1. VARNING!
Placera inga material eller plagg i eldstaden och låt luften cirkulera fritt runt den.

2. SKADA
Kontakta leverantören före installation och användning om apparaten är skadad.
Om elsladden är skadad måste den bytas ut av tillverkaren, en servicetekniker eller en person med liknande kvalifikationer för att undvika fara.

3. PLACERING
Använd inte utomhus.
Använd inte i omedelbar närhet av badkar, dusch eller swimmingpool.
Placera inte eldstaden precis under ett fast eluttag eller en kopplingslåda.
Kontrollera att möbler, gardiner eller annat brännbart material inte placerats närmare än 1 meter från apparaten.

4. PLACERING AV KONTAKT
Apparaten måste placeras så att kontakten är åtkomlig.
Håll elsladden borta från eldstadens framsida.

5. URKOPPLING
Koppla ur apparaten om fel uppstår.
Koppla ur apparaten när den inte ska användas under en längre tid.

6. ÄGARE/ANVÄNDARE
Den här apparaten kan användas av barn från åtta (8) års ålder och uppåt samt av personer med nedsatt fysisk, sensorisk eller mental förmåga, eller personer som saknar erfarenhet och kunskap, förutsatt att de har fått tillsyn eller instruktioner i säkert handhavande av apparaten så att de förstår vilka risker som finns. Barn får inte använda apparaten som leksak. Barn får inte utföra rengöring eller underhåll utan tillsyn.
Barn som är yngre än tre (3) år måste hållas på behörigt avstånd eller befinna sig under ständig tillsyn. Barn från tre (3) till åtta (8) år får bara starta/stänga av apparaten under förutsättning att den har placerats eller installerats på sin avsedda plats och förutsatt att de har fått tillsyn eller instruktioner i säkert handhavande av apparaten så att de förstår vilka risker som finns.
Barn från tre (3) till åtta (8) år får inte koppla in, reglera eller rengöra apparaten eller utföra användarunderhåll.

7. ELEKTRICITET
Läs säkerhetsföreskrifter och bruksanvisning innan apparaten sätts igång.
Obs! Apparaten får endast användas med den strömförsörjningsenhet som medföljer.
Apparaten får endast kopplas in i ett eluttag som motsvarar det som visas på strömförsörjningsenheten. Apparaten får endast tillföras vid extra låg spänning motsvarande markeringarna på apparaten
VARNING - Vissa delar av den här produkten kan bli mycket varma och orsaka brännskador. Var särskilt uppmärksam om barn och svaga personer är närvarande.

8. ANVÄNDNING
Elda inte trä eller andra material i eldstaden

Val av plats och förberedelse

Detta avsnitt innehåller anvisningar för val av plats och förberedelse av platsen där eldstaden ska installeras

1. Välj en lämplig plats där eldstaden står står på en hård jämn yta för optimal eldslågeeffekt

2. Låt det vara ca 5 cm mellanrum bakom apparaten (från ramen till baksidan av manteln) och 20 cm direkt ovanför det bakre vedträet så att påfyllningsbehållaren kan tas loss.

3. Packa försiktigt upp alla delar i lådan.

Var försiktig! Hantera vedträna försiktigt. De är ömtåliga och kan lätt spricka eller gå sönder om du tappar dem.

4. Packa upp omvandlaren (finns i vattenbehållaren) som har lindats in som skydd under transporten. Se Fig. 1.
Komma åt omvandlaren:
• Ta av locket genom att vrida fästflikarna i båda ändarna av vattenbehållaren.
• Avlägsna allt förpackningsmaterial.
• Montera omvandlaren så att den står jämnt i behållarens cirkulära fästområde.
• Dra omvandlarens tråd så att den inte sitter direkt ovanför sändaren och tråden passerar genom skåran i tankens sida.
• Sätt tillbaka locket och kontrollera att båda fästflikarna har vridits så att de pekar inåt.

Obs! Montera apparaten helt innan vatten fylls på

Montering av eldstaden

Varje vedträ är en separat del som måste placeras i eldstaden. Lägg varje vedträ så att kroken och kudden på baksidan av vedträet är i linje med motsvarande krok och kudde i eldstaden. Vedträna fästs i eldstaden med hjälp av dessa kuddar. Se Fig. A - Fig. J

Obs! Varje vedträ är handgjort och på grund av detta kan det vara så att kroken och kuddarna på vedträna och eldstaden inte passar ihop perfekt och därför medföljer extra kuddar om du skulle behöva placera om dem.

Alla vedträn innehåller lysdioder som ger en flimrande effekt. Vid monteringen måste man ansluta elkontakterna på vedträna och eldstaden efterhand som de läggs ut. I vissa fall är dessa trådar inlindade så att de inte syns när monteringen är klar. (medföljer ej)

Var försiktig! Hantera vedträna försiktigt. De är ömtåliga och kan lätt spricka eller gå sönder om du tappar dem.

Montering av eldstaden

Använd endast filtrerat kranvatten.
När apparaten är installerad får den inte flyttas eller placeras på sidan innan tråget och vattentanken har tömts på vatten.
Om du inte tänker använda apparaten på minst två veckor ska vattnet tömmas ut och behållaren fyllas på.
Påfyllningsbehållaren, tanken, kåpan och locket måste rengöras varannan vecka, särskilt i områden med hårt vatten.

1) Fyll och installera påfyllningsbehållaren.
Obs! Vid första installationen ska påfyllningsbehållaren fyllas på när tanken har fyllts på för att få maximal driftstid.
2) Kontrollera att strömbrytaren är satt i avstängt läge (se avsnittet Användning)
3) Montera nätadaptern (Fig. 2). Koppla in nätadaptern framtill på apparaten och anslut den sedan till ett eluttag

Användning

De manuella reglagen på eldstaden sitter på höger sida (Fig. 3).

A. Strömbrytare.
Ger eldstaden ström

B. Lägesknappen
Med den här knappen växlar man mellan lägena Vedträn, Vedträn och konstgjord eld och Av.

Fjärrkontroll
En radiofrekvensstyrd fjärrkontroll medföljer produkten. Fjärrkontrollen har en räckvidd på ca 15 meter. Den behöver inte riktas mot eldstaden och den når genom de flesta hinder (inklusive väggar). Den levereras med en av 243 oberoende frekvenser för att förhindra störning med andra apparater. Frekvensbeteckningen anges på baksidan av fjärrkontrollen.

Obs! Dra ut plastisoleringsremsan från där den sitter mellan höljet och batteriluckan innan du gör något med fjärrkontrollen (Fig. 4).

Initiera/omprogrammera fjärrkontrollen
Gör enligt följande för att initiera fjärrkontrollen och vid behov nollställa den igen.
1. Koppla från nätadaptern från apparaten.
2. Vänta minst fem sekunder och anslut sedan nätadaptern till apparaten igen.
3. Tryck på på-knappen som sitter på fjärrkontrollen inom tio sekunder från det att strömmen kommer tillbaka (Fig. 4)

Nu synkroniseras fjärrkontrollen och mottagaren

Använda fjärrkontrollen
När du trycker på på-knappen på fjärrkontrollen växlar den mellan två nivåer:
Nivå 1: Vedträna och lamporna tänds.
Nivå 2: Vedträna och lamporna fortsätter att lysa och den konstgjorda elden aktiveras.
Eldstaden kan stängas av när som helst genom att trycka på av-knappen på fjärrkontrollen.
Obs! När dimman har aktiverats måste apparaten stängas av antingen med lägesknappen, på apparaten, med av-knappen eller fjärrkontrollen och sedan slås på igen på nivå 1 - med bara Vedträn och lampor aktiverat.

Byta batteri
Byta batteri
1. Öppna batteriluckan på fjärrkontrollen (Fig. 4)
2. Sätt i ett 12 V (A23) batteri i batterihållaren
3. Stäng batteriluckan

Underhåll

Varning! Koppla från strömmen innan underhåll eller rengöring utförs för att minska risken för brand, elektriska stötar eller personskador.

Rengöra eldstadens yta
Rengör eldstadens yta med en varm, fuktig duk. Använd inte rengöringsmedel med slipeffekt.

Vattenbehållare
Obs! Man behöver inte ta bort något av vedträna eller flytta apparaten för att komma åt vattenlagringssystemet. Om du beslutar dig för att flytta apparaten för att rengöra den måste du kontrollera att vedstäna är stabila före rengöring.
Vattenlagringssystemet sitter bakom det bakre vedträet. Det kan lätt tas bort genom att lyfta varje del rakt upp. (Fig. 5).
Obs! Det finns flikar i varje ände som måste vridas för att delen ska kunna tas bort.

Var försiktig! Endast filtrerat vatten får användas i apparaten för att förhindra kalkavlagringar på delarna.

Om du inte tänker använda apparaten på minst två veckor ska du tömma apparaten på vatten och torka alla delar som innehåller vatten.
Alla delar som innehåller vatten bör rengöras med tvål och vatten ***varannan vecka***. En liten borste medföljer som en hjälp vid rengöring av svåråtkomliga saker/ställen, t.ex. omvandlaren

Var försiktig! Lägg inga plastdelar i diskmaskinen.

Obs! Om du måste flytta apparaten måste alla delar som innehåller vatten tömmas innan den flyttas.

Ytterligare information

SERVICE EFTER FÖRSÄLJNING
Garantin för produkten gäller i två år från inköpsdatum. Inom denna period förbinder vi oss att reparera eller byta ut produkten kostnadsfritt (i mån av tillgång, gäller ej lampor) förutsatt att den har installerats och använts i enlighet med denna bruksanvisning. Rättigheterna enligt denna garanti går utöver dina lagstadgade rättigheter som konsument, vilka i sin tur inte påverkas av denna garanti.

Om du behöver eftermarknadsinformation eller hjälp med produkten ber vi dig kontakta din leverantör. Behåll ditt kvitto som inköpsbevis.

ÅTERVINNING

För elektriska produkter som säljs inom Europeiska gemenskapen - Elektriska produkter får i slutet av sin livslängd inte kasseras tillsammans med hushållsavfall. Lämna in dem på en för ändamålet avsedd återvinningsstation. Kontakta kommunen eller återförsäljaren för information om återvinning.

PATENT/PATENTANSÖKAN
Produkter i Optimyst-serien skyddas av ett eller flera av följande patent och patentansökningar:

Storbritannien: GB 2402206, GB 2460259, GB 2460453, GB 2418014, GB 2465738, GB 2449925, GB 2465537, GB2455277, GB1020534.2, GB1020537.5, GB1110987.3
USA: US 7967690, US 2010299980, US 2011062250, US 2008028648, US 13/167,042
Ryssland: RU2008140317
Europa: EP 2029941, EP 2201301, EP 2315976, EP 1787063, EP07723217.1, EP11170434.2, EP 11170435.9
Kina: CN 101883953, CN 200980128666.2, CN 101057105, CN 101438104
Australien: AU 2009248743, AU 2007224634
Kanada: CA 2725214, CA 2579444, CA 2645939
Internationell patentansökan: WO 2006027272
Sydafrika: ZA 200808702
Mexiko: MX 2008011712
Sydkorea: KR 20080113235
Japan: JP 2009529649
Brasilien: BR P10708894-9
Indien: IN 4122/KOLNP/2008
Nya Zeeland: NZ 571900

Felsökning

Symptom	**Orsak**	**Åtgärd**
Den konstgjorda elden tänds inte.	Elsladden är inte ansluten till vägguttaget.	Kontrollera att kontakten är ordentligt isatt i vägguttaget.
	Låg vattennivå.	Kontrollera att vattentanken är full och att det finns vatten i tråget.
	Lågvoltskontakten är inte ordentligt isatt. (Se Fig.5)	Kontrollera att kontakten är ordentligt isatt. (Se Fig.5)
	Omvandlarenheten sitter inte ordentligt i tråget.	Se till att omvandlaren sitter i fördjupningen i tråget.
Flameffekten från den konstgjorda elden är för liten.	Metallskivan i omvandlaren kan vara smutsig.	Rengör metallskivan med den mjuka borsten som medföljer. Se "Underhåll" för stegvis procedur.
	Tråden från omvandlarenheten sitter över metallskivan.	Dra tråden på trågets baksida och se till att den sitter i sidospåret som går ut från tråget.
Obehaglig lukt när enheten används.	Smutsigt eller gammalt vatten.	Rengör enheten enligt anvisningarna i avsnittet ”Underhåll”.
	Användning av ofiltrerat kranvatten.	Använd endast filtrerat kranvatten.
Huvudlamporna fungerar inte och det kommer ingen eld eller rök.	Det finns inget vatten i vattentanken.	Följ anvisningarna i avsnitten **Underhåll**, "Påfyllning av vattentanken".
		Kontrollera att kontakten är ordentligt ansluten till vägguttaget och att knapp A (se fig. 3) står i läge PÅ (**I**).

Tervetuloa ja onnittelut

Kiitämme ja onnittelemme teitä Dimplex in Silverton-tuotteen hankinnasta.

Lue nämä ohjeet huolellisesti ja säilytä ne.

Huomautus: Lue kaikki ohjeet ja varoitukset huolellisesti ennen laitteen asennusta. Mikäli näitä ohjeita ei noudateta, seurauksena voi olla mahdollinen sähköisku, tulipalovaara ja takuun mitätöityminen.

Merkitse laitteen malli ja sarjanumero alle tulevia käyttökertoja varten: malli ja sarjanumero löytyvät Silverton-tuotteen sivussa olevasta malli- ja sarjanumeromerkistä.

Mallinumero: _____

Sarjanumero: _____

Tämän arinan saa korjata ainoastaan pätevä teknikko tai huoltopalvelu.

Huomautus: Tärkeitä toimenpiteitä ja tekniikoita.

Huomautus: Toimenpiteitä ja tekniikoita, jotka voivat aiheuttaa laitevaurioita, mikäli annettuja ohjeita ei noudateta tarkasti.

Varoitus: Toimenpiteitä ja tekniikoita, jotka voivat aiheuttaa käyttäjälle syttymisen, vakavan henkilövahingon tai kuoleman vaaran, mikäli annettuja ohjeita ei noudateta tarkasti.

Tämän tuotteen allas ja vesisäiliö on käsitelty biosidivalmisteella, Silver Biocide. Tuote on viimeisimpien soveltuvien ISO-standardien mukainen.

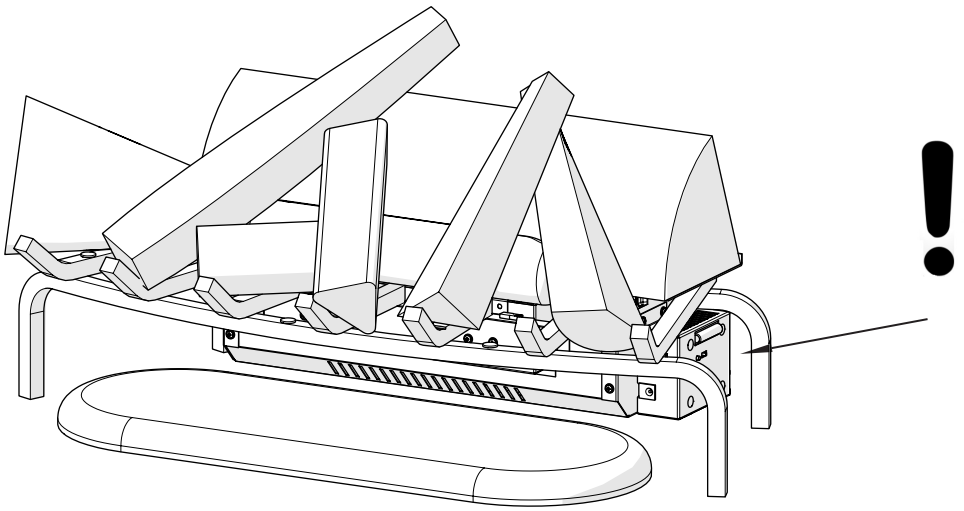

Tärkeitä ohjeita

Lue tämä ohjekirja huolellisesti tuotteen asentamiseksi, käyttämiseksi ja huoltamiseksi turvallisesti.

Henkilö- ja omaisuusvahinkojen välttämiseksi on syytä noudattaa seuraavia turvaohjeita käytettäessä sähkölaitteita:

1. VAROITUS
Älä aseta laitteen päälle mitään esineitä tai vaatteita äläkä estä ilmaa kiertämästä laitteen ympärillä.

2. VAURIO
Jos laite on vahingoittunut, tarkistuta se myyjällä ennen asennusta ja käyttöä.
Jos virtajohto vahingoittuu, sen vaihtaminen tulee vaaratilanteiden välttämiseksi antaa valmistajan, valtuutetun huoltopalvelun tai muun vastaavasti pätevän henkilön tehtäväksi.

3. SIJOITUS
Älä käytä ulkona.
Älä käytä kylpyammeen, suihkun tai uima-altaan välittömässä läheisyydessä.
Älä sijoita laitetta kiinteän pistorasian tai liitäntärasian välittömään läheisyyteen.
Varmista, ettei huonekaluja, verhoja tai muuta syttyvää materiaalia sijoiteta alle 1 metrin etäisyydelle laitteesta.

4. PISTOKKEEN LIITTÄMINEN
Laite tulee sijoittaa niin, että pistoke on ulottuvilla.
Siirrä virtajohto pois laitteen edestä.

5. SÄHKÖVERKOSTA IRROTTAMINEN
Irrota vian ilmetessä laite virtalähteestä.
Irrota laite virtalähteestä, jos se on pitkään käyttämättömänä.

6. OMISTAJA/KÄYTTÄJÄ
Yli 8-vuotiaat lapset ja henkilöt, joilla on fyysisiä, aistillisia tai henkisiä puutteita tai puutteellinen kokemus ja tuntemus, voivat käyttää tätä laitetta, jos heitä on valvottu tai ohjattu laitteen turvallisessa käytössä ja he ymmärtävät laitteen käyttöön liittyvät vaarat. Lapset eivät saa leikkiä laitteella. Lapset eivät saa suorittaa puhdistus- tai huoltotoimia ilman valvontaa.
Alle 3-vuotiaat lapset tulee pitää kaukana laitteesta, ellei heitä valvota jatkuvasti. Yli 3-vuotiaat ja alle 8-vuotiaat lapset voivat ainoastaan kytkeä laitteen päälle/pois päältä edellyttäen, että se on asetettu tai asennettu normaaliin käyttöasentoon ja heitä on valvottu tai ohjattu laitteen turvallisessa käytössä ja he ymmärtävät laitteen käyttöön liittyvät vaarat. Yli 3-vuotiaat ja alle 8-vuotiaat lapset eivät saa kytkeä laitetta sähköverkkoon, säätää tai puhdistaa laitetta tai suorittaa laitteen huoltotoimia.

7. SÄHKÖ
Lue turvallisuusneuvot ja käyttöohjeet ennen lämmittimen käyttöönottoa.
Huomautus: Tätä laitetta saa käyttää vain toimitetulla virransyöttöyksiköllä.
Tämä laite voidaan liittää ainoastaan virtalähteeseen, joka vastaa virransyöttöyksikössä olevia tietoja. Laitteeseen saa syöttää vain erittäin matalaa jännitettä laitteessa olevien merkintöjen mukaisesti.
HUOMIO - Jotkin tämän tuotteen osat voivat kuumentua erittäin kuumiksi ja aiheuttaa palovammoja. Erityistä varovaisuutta on noudatettava, kun läsnä on lapsia tai haavoittuvaisia henkilöitä.

8. KÄYTTÖ
Älä polta puuta tai muita materiaaleja arinassa.

Asennuspaikan valitseminen ja valmisteleminen

Tämä osio sisältä ohjeet asennuspaikan valitsemiseen ja valmistelemiseen arinan asentamista varten.

1. Valitse sopiva asennuspaikka, jossa arina on tasaisella ja kovalla alustalla optimaalista liekkitehostetta varten.

2. Jätä noin 5 cm:n tila laitteen taakse (kehyksestä ulkokuoren takaosaan) ja 20 cm:n tila suoraan takimmaisen puukappaleen päälle täyttöastian poistamista varten.

3. Poista kaikki osat pakkauksesta varoen.

Huomautus: Käsittele puukappaleita varoen, ne ovat arkalaatuisia ja voivat haljeta tai rikkoutua helposti pudotessa.

4. Poista ilmaisin (vesisäiliössä) pakkauksesta, se on suojattu mahdollisilta kuljetuksen aiheuttamilta vaurioilta. Katso kuva 1.
Ilmaisimen asentaminen:
• Poista yläkansi kääntämällä vesisäiliön molemmissa päissä olevia kiinnityskielekkeitä.
• Poista pakkausmateriaalit.
• Asenna ilmaisin tasaisesti säiliön pyöreään kiinnityskohtaan.
• Suuntaa ilmaisimen johto niin, ettei se ole suoraan lähettimen yläpuolella ja että johto menee säiliön sivussa olevan raon läpi.
• Asenna yläkansi takaisin ja varmista, että molemmat kiinnityskielekkeet on käännetty osoittamaan alaspäin.

Huomautus: Kokoa laite kokonaan ennen sen täyttämistä vedellä

Arinakokoonpano

Kukin puukappale on erillinen osa ja ne on asetettava arinaan. Aseta puukappaleet niin, että puukappaleen takana oleva koukku ja kierukka-alusta kohdistuu arinassa olevaan vastaavaan koukkuun ja kierukka-alustaan. Puukappaleet kiinnittyvät arinaan paremmin kyseisten alustojen avulla. Katso kuva A - kuva J

Huomautus: Kaikki puukappaleet on valmistettu käsin, tämän vuoksi puukappaleiden ja arinan koukut sekä kierukka-alustat eivät välttämättä kohdistu täydellisesti. Tätä varten pakkaus sisältää lisäalustoja, mikäli kappaleiden sijoitusta on säädettävä.

Puukappaleissa on LED-valot, jotka luovat välkkyvän vaikutuksen. Puukappaleiden ja arinan sähköliittimet on yhdistettävä asennuksen aikana. Joissakin tapauksissa kyseisiin johtoihin voi olla lisätty sidosnauhoja, jotta johdot eivät näkyisi paikoilleen asentamisen jälkeen. (ei sisälly pakkaukseen)

Huomautus: Käsittele puukappaleita varoen, ne ovat arkalaatuisia ja voivat haljeta tai rikkoutua helposti pudotessa.

Arinan asentaminen

Käytä tässä laitteessa ainoastaan suodatettua hanavettä.
Älä koskaan siirrä tätä laitetta tai aseta sitä takaosan varaan asennuksen jälkeen, ellei vettä ole poistettu kotelorakenteesta ja vesisäiliöstä.
Jos laitetta ei tulla käyttämään yli 2 viikkoon, tyhjennä vesi säiliöstä ja täyttöastiasta.
Täyttöastia, säiliö, suojakansi ja säiliön korkki on puhdistettava kahden viikon välein. Tämä koskee erityisesti alueita, joissa vesi on kovaa.

1) Täytä ja asenna täyttöastia.
Huomautus: Käyttöönoton aikana täyttöastia tulee täyttää säiliön täyttämisen jälkeen maksimaalisen käyttöajan takaamiseksi.
2) Varmista, että virtakytkin on asetettu Off-asentoon (katso käyttöohjeita koskeva osio).
3) Asenna virtasovitin (kuva 2). Liitä virtasovitin laitteen etuosaan, kytke laite sen jälkeen pistorasiaan.

Käyttö

Arinan manuaaliset ohjaimet sijaitsevat oikealla puolella (kuva 3).

A. Virtakytkin.
Virransyöttö arinaan

B. Tilapainike
Tällä painikkeella asetetaan tilat: puukappaleet, puukappaleet ja liekkitehoste, Pois.

Kaukosäädin
Laite sisältää radiotaajuudella toimivan kaukosäätimen. Kaukosäätimen käyttöväli on noin 15 m. Kaukosäädintä ei tarvitse suunnata takkaan ja se läpäisee useimmat esteet (seinät mukaan lukien). Kaukosäädin toimii yhdellä 243 yksittäisestä taajuudesta, jotta se ei vaikuttaisi muihin laitteisiin. Taajuus on merkitty kaukosäätimen takaosaan.

Huomautus: Ennen kaukosäätimen käyttöönottamista on muovinen eristyskappale vedettävä kaukosäätimen kotelon ja paristokotelon kannen välistä (kuva 4).

Kaukosäätimen alustus/uudelleen ohjelmointi
Alusta ja tarvittaessa ohjelmoi uudelleen kaukosäädin seuraavia ohjeita noudattamalla:
1. Irrota laite virtasovittimesta.
2. Odota vähintään viisi sekuntia ja kytke virtasovitin sen jälkeen takaisin laitteeseen.
3. Kun virran palautumisesta on kulunut kymmenen sekuntia, paina kaukosäätimen ON-virtapainiketta (kuva 4).

Tällöin suoritetaan kaukosäätimen ja vastaanottimen synkronointi.

Kaukosäätimen käyttö
Järjestelmän kaksi eri tasoa voidaan valita kaukosäätimen ON-virtapainiketta painamalla:
Taso 1: Puukappaleet ja valot ovat kytkeytyneet päälle.
Taso 2: Puukappaleet ja valot jäävät päälle ja liekkitehoste aktivoituu.
Takka voidaan sammuttaa milloin tahansa painamalla kaukosäätimen OFF-virtapainiketta.
Huomautus: Kun sumu on aktivoitu, laite tulee sammuttaa joko laitteessa olevaa pikapainiketta tai kaukosäätimen OFF-virtapainiketta painamalla. Se on kytkettävä tämän jälkeen takaisin päälle tasoon 1 siirtymiseksi - vain puukappaleet ja valot toiminnassa.

Pariston vaihtaminen
Vaihda paristo seuraavasti:
1. Liu'uta kaukosäätimen paristokotelon kansi auki (kuva 4).

2. Asenna yksi 12 V (A23) paristo paristokoteloon.
3. Sulje paristokotelon kansi.

Huolto

Varoitus: Kytke virta pois ennen huolto- tai puhdistustoimenpiteitä tulipalon, sähköiskun ja henkilövahinkojen vaaran välttämiseksi.

Arinan pintojen puhdistaminen
Puhdista arinan pinnat ainoastaan lämpimällä ja kostealla liinalla. Älä käytä hankaavia puhdistusaineita.

Vesisäiliö
Huomautus: Puukappaleita ei tarvitse poistaa eikä laitetta tarvitse siirtää vesijärjestelmään pääsemiseksi. Jos kuitenkin päätät siirtää laitetta puhdistamista varten, varmista puukappaleiden vakaus ennen puhdistamista.
Vesijärjestelmä sijaitsee takimmaisen puukappaleen takana. Se voidaan poistaa helposti nostamalla kaikki osat suoraan ylös. (Kuva 5)
Huomautus: Osa voidaan irrottaa kääntämällä kussakin päässä olevia kielekkeitä.

Huomautus: Laitteessa saa käyttää vain suodatettua hanavettä, jotta osiin ei muodostu kalkkia.

Jos laitetta ei tulla käyttämään yli kahteen viikkoon, tyhjennä laitteesta vesi ja kuivaa kaikki vesijärjestelmän osat.
Kaikki vesijärjestelmän osat on suositeltavaa puhdistaa saippuavedellä ***kahden viikon välein***.
Pakkaus sisältää pienen harjan vaikeiden kohtien/alueiden (esim. ilmaisin) puhdistamista varten.

Huomautus: Älä pese muoviosia astianpesukoneessa.

Huomautus: Jos laitetta halutaan siirtää, tyhjennä kaikki vettä sisältävät osat sitä ennen.

Lisätietoa

ASIAKASPALVELU
Tuotteella on kahden vuoden takuu ostopäivästä alkaen. Tänä aikana lupaamme korjata tai vaihtaa tuotteen (saatavuuden mukaan, ei koske lamppuja) maksutta sillä edellytyksellä, että se on asennettu ja sitä on käytetty näiden ohjeiden mukaisesti. Tämän takuun oikeudet toimivat lainmukaisten oikeuksien lisänä, tämä takuu ei vaikuta lainmukaisiin oikeuksiin.

Mikäli haluatte lisätietoa tai lisäohjeita tähän tuotteeseen liittyen, ota yhteyttä jälleenmyyjään. Säilytä kuitti todisteena hankinnasta.

KIERRÄTYS

Euroopan yhteisössä myydyt sähkölaitteet - Sähkölaitteen käyttöiän loputtua laitetta ei saa hävittää kotitalousjätteen mukana. Kierrätä laite mahdollisuuksien mukaan. Pyydä lisätietoa kierrätyksestä paikallisilta viranomaisilta tai jälleenmyyjältä.

PATENTTI/PATENTTIHAKEMUS
Optimyst-tuotevalikoiman tuotteet on suojattu yhdellä tai useammalla seuraavista patenteista ja patenttihakemuksista:

Iso-Britannia GB 2402206, GB 2460259, GB 2460453, GB 2418014, GB 2465738, GB 2449925, GB 2465537, GB2455277, GB1020534.2, GB1020537.5, GB1110987.3
Yhdysvallat US 7967690, US 2010299980, US 2011062250, US 2008028648, US 13/167,042
Venäjä RU2008140317
EU-maat EP 2029941, EP 2201301, EP 2315976, EP 1787063, EP07723217.1, EP11170434.2, EP

11170435.9
Kiina CN 101883953, CN 200980128666.2, CN 101057105, CN 101438104
Australia AU 2009248743, AU 2007224634
Kanada CA 2725214, CA 2579444, CA 2645939
Kansainvälinen patenttihakemus WO 2006027272
Etelä-Afrikka ZA 200808702
Meksiko MX 2008011712
Korea KR 20080113235
Japani JP 2009529649
Brasilia BR P10708894-9
Intia IN 4122/KOLNP/2008
Uusi-Seelanti NZ 571900

Vianmääritys

Ongelma	**Syy**	**Korjaava toimenpide**
Liekkitehoste ei käynnisty.	Pistoketta ei ole kytketty pistorasiaan.	Tarkista, että pistoke on kytketty oikein pistorasiaan.
	Vesitaso on alhainen.	Tarkista, että vesisäiliö on täysi ja että kotelorakenteessa on vettä.
	Matalajänniteliitintä ei ole kytketty oikein. (Katso kuva 5)	Tarkista, että liitin on kytketty oikein. (Katso kuva 5)
	Muuntaja on virheellisesti kotelorakenteessa.	Varmista, että muuntaja on asetettu alaspäin kotelorakenteen syvennykseen.
Liekkitehoste on liian matala.	Muuntajan metallilevy voi olla likainen.	Puhdista metallilevy pakkaukseen kuuluvalla pehmeällä harjalla. Katso yksityiskohtaiset ohjeet osiosta ‘Huolto’.
	Muuntajan johto on metallilevyn päällä.	Ohjaa johto kotelorakenteen takaosaan ja varmista, että se on kotelorakenteen sivuaukossa.
Laitteesta tulee epämiellyttävää hajua käytön aikana.	Vesi on likaista tai seisovaa.	Puhdista laita Huolto-osion ohjeiden mukaisesti.
	Hanavettä ei ole suodatettu.	Käytä ainoastaan suodatettua hanavettä.
Päälamput eivät toimi, liekkejä tai savua ei ole.	Vesisäiliössä ei ole vettä.	Noudata osion **Huolto**kohdan ‘Vesisäiliön täyttäminen’ ohjeita.
		Tarkista, että pistoke on liitetty oikein pistorasiaan ja että kytkin ‘A’ (kuva 3) on asennossa ‘ON’ (**I**).

Velkommen og tillykke

Tak, og tillykke, fordi du har valgt at købe en Silverton fra Dimplex.

Læs denne brugsanvisning grundigt, og gem den.

Advarsel: Læs alle vejledninger og advarsler grundigt, inden du starter monteringen. Hvis du ikke følger vejledningerne, kan det resultere i risiko for elektrisk stød, brandfare og bortfald af garantien

Skriv dit nedenstående model- og serienummer ned til fremtid reference: model- og serienummer kan findes på mærkaten med model- og serienummer på siden af Silverton

Modelnummer: _____

Serienummer: _____

Benyt altid en kvalificeret tekniker eller et serviceværksted til at reparere denne brændeknuderist.

Bemærk! Procedurer og teknikker, som betragtes som vigtige nok til at blive fremhævet

Advarsel: Procedurer og teknikker, som hvis de ikke følges omhyggeligt, resulterer i skade på udstyret

Advarsel! Procedurer og teknikker, som hvis de ikke følges omhyggeligt, udsætter brugeren for risiko for brand, alvorlig kvæstelse eller død.

Sumpen og vandtanken i dette produkt er behandlet med et biocidholdigt produkt,Silver Biocide. Dette er i overensstemmelse med den nyeste, mest relevante ISO-standard

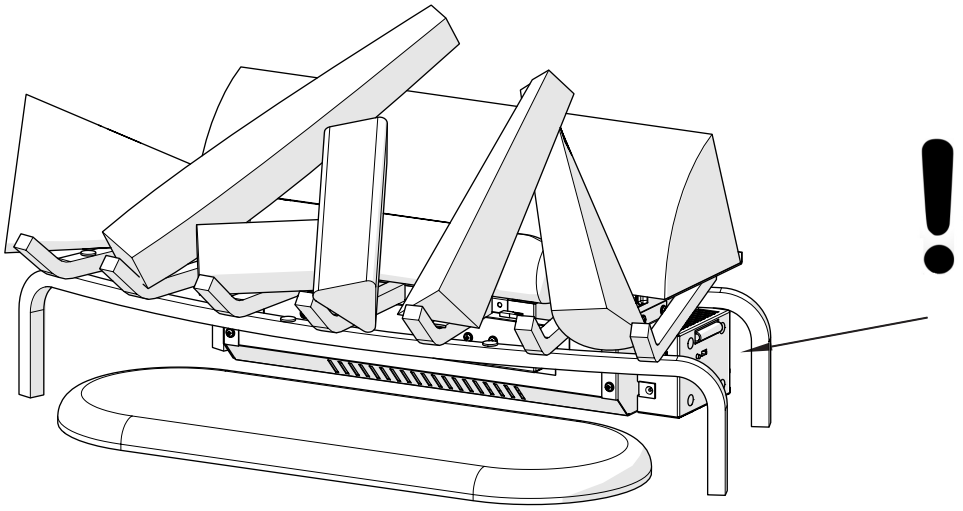

Vigtige instruktioner

Denne vejledning skal læses omhyggeligt for at installere, bruge og vedligeholde produktet korrekt

Når man anvender elektriske apparater, er der nogle grundlæggende forholdsregler, som altid skal følges for at reducere risikoen for brand, elektrisk stød og personskade, herunder følgende:

1. ADVARSEL!
Anbring ikke stof eller tøj på apparatet, og luftcirkulationen omkring det må ikke blokeres.

2. SKADE
Hvis apparatet er beskadiget, skal det kontrolleres af leverandøren før installation og betjening.
Hvis netledningen beskadiges, skal den udskiftes af fabrikanten eller serviceagenten eller en tilsvarende kvalificeret person for at undgå fare.

3. PLACERING
Må ikke anvendes udendørs.
Må ikke anvendes i nærheden af badekar, brusebad eller svømmebassin.
Pejsen må ikke anbringes lige under en fast stikkontakt eller stikdåse.
Det skal sikres, at møbler, gardiner eller andet brændbart materiale ikke anbringes nærmere end 1 m fra apparatet.

4. STIKPLACERING
Apparatet skal placeres, så der er adgang til stikket.
Netledningen skal holdes væk fra apparatets forside.

5. AFBRYDELSE
I tilfælde af fejl, skal stikket til den elektriske pejs trækkes ud.
Træk stikket til den elektriske pejs ud, når den ikke skal bruges i længere tid.

6. EJER/BRUGER
Apparatet kan anvendes af børn i alderen fra 8 år og opefter og af personer med nedsatte fysiske, sensoriske eller mentale evner eller manglende erfaring eller kendskab, hvis de er under opsyn eller har fået vejledning i brugen af apparatet på en sikker måde og forstår farerne i forbindelse hermed. Børn må ikke lege med apparatet. Børn må ikke udføre rengøring og brugervedligeholdelse uden opsyn.
Børn under 3 år skal holdes væk, medmindre de løbende overvåges. Børn mellem 3 og 8 år må kun tænde/slukke for apparatet, forudsat at det er placeret eller installeret i den relevante position, og de har fået vejledning i brugen af apparatet på en sikker måde og forstår farer i forbindelse hermed. Børn mellem 3 og 8 år må ikke tilslutte, regulere eller rengøre apparatet eller udføre vedligeholdelse.

7. ELEKTRICITET
Læs sikkerhedsforskrifter og betjeningsvejledninger grundigt, inden du tænder.
Bemærk: Dette apparat må kun bruges med den anførte strømforsyning.
Apparatet må kun tilsluttes en strømforsyning, der svarer til den, der vises på kontakten. Apparatet må kun tilsluttes ekstra lav spænding, der svarer til markeringerne på apparatet
ADVARSEL - Visse dele af dette produkt kan blive meget varme og forårsage forbrændinger. Vær især forsigtig, hvis børn eller ældre, svækkede personer er til stede.

8. BRUG
Brænd ikke træ eller andre materialer i brændeknuderisten

Valg af sted og klargøring

I dette afsnit finder du anvisninger til, hvordan du vælger en placering og klargører stedet til installation af brændeknuderisten

1. Vælg et passende sted, som sikrer, at brændeknuderisten står på en hård, plan overflade for at få optimal flammeeffekt

2. Lad der være en afstand på ca. 5 cm bag enheden (fra rammen til kappens bagside) og 20 cm direkte over den bagerste brændeknude for at kunne fjerne genfyldningsbeholderen.

3. Pak forsigtigt alle komponenter ud af kassen.

Advarsel: Håndtér brændeknuderne forsigtigt. De er meget sarte og kan nemt revne eller knække, hvis de tabes.

4. Pak transduceren ud (er placeret i vandtanken), som er pakket ind for at beskytte den under forsendelsen. Se Fig. 1.
Sådan får du adgang til transduceren:
• Fjern topdækslet ved at dreje holdetapperne på begge ender af vandtanken.
• Fjern al emballage.
• Montér transduceren, så den sidder vandret i det cirkulære holdeområde i tanken.
• Vend transducerens ledning, så den ikke er direkte over kilden, og ledningen passerer gennem sprækken på siden af tanken.
• Genmontér topdækslet, og kontrollér, at begge holdetapper, er drejet, så de vender indad.

Bemærk! Saml enheden helt, inden du fylder vand i den

Samling af brændeknuderisten

Hver brændeknude er en separat komponent, der skal anbringes på risten. Anbring hver brændeknude, så velcro-puden på brændeknuden flugter med den tilsvarende velcro-puden på brændeknuderisten. Velkroen hjælper med at fastgøre brændeknuderne til risten. Se Fig. A - Fig. J

Bemærk! Da hver af brændeknuderne er håndlavede, flugter velcro-puderne på brændeknuderne og risten muligvis ikke perfekt. Vi har derfor inkluderet ekstra puder, hvis du har brug for at genplacere dem.

Hver brændeknude indeholder led-lamper for at skabe en blafrende effekt. Under samlingen skal stikforbindelserne på hver enkelt brændeknude og på risten tilsluttes, når de anbringes. I nogle tilfælde kan disse ledninger have ekstra indpakninger for at forhindre, at de kan ses efter den endelige samling. (ikke inkluderet)

Advarsel: Håndtér brændeknuderne forsigtigt. De er meget sarte og kan nemt revne eller knække, hvis de tabes.

Montering af brændeknuderist

Brug kun filtreret vand fra hanen i dette apparat.
Når apparatet er installeret, må det ikke flyttes eller lægges ned, uden at vandet først tømmes ud af opsamlingskarret og vandtanken.
Hvis du ikke skal bruge apparatet i mere end 2 uger, skal du tømme vandet fra tanken og fylde beholderen igen.
Genpåfyldningsbeholderen, tanken, dækslet og beholderens hætte skal rengøres hver anden uge, især i områder, hvor vandet er hårdt.

1) Fyld, om montér genpåfyldningsbeholderen.
Bemærk! Under den første montering skal genpåfyldningsbeholderen genfyldes, efter at tanken er blevet fyldt for at sikre maksimal driftstid.
2) Kontrollér, at tænd-/slukknappen er slukket (Off) (se afsnittet med brugsanvisningen)
3) Saml strømadapteren (Fig. 2). Isæt strømadapteren forrest på enheden, og sæt derefter enheden i en stikkontakt

Betjening

De manuelle betjeningsknapper til brændeknuderisten findes på højre side (Fig. 3).

A. Afbryderkontakt.
Leverer strøm til brændeknuderisten

B. Momentan knap
Ved tryk på denne knap skiftes der mellem brændeknuder, brændeknuder og flammeeffekt og sluk (Off).

Fjernbetjening
Enheden leveres med en fjernbetjening med radiofrekvens. Fjernbetjeningen har en rækkevidde på ca. 15 m. Det er ikke nødvendigt at rette den mod elpejsen, og den kan passere gennem de fleste forhindringer (også vægge). Den forsynes med én af 243 uafhængige frekvenser for at hindre interferens med andre enheder. Frekvensangivelsen findes bag på fjernbetjeningen.

Bemærk! Inden du forsøger at anvende fjernbetjeningen, skal du trække det isolerende plastikbånd ud mellem fjernbetjeningens hylster og batteridækslet (Fig. 4).

Initialisering/omprogrammering af fjernbetjeningen
Følg disse trin for at initialisere fjernbetjeningen, og hvis det kræves, til at geninitialisere den.
1. Træk strømadapteren ud af enheden.
2. Vent mindst fem sekunder, og sæt derefter strømadapteren i enheden igen.
3. Tryk på tændknappen (ON) på fjernbetjeningen (Fig. 4) inden ti sekunder efter, at strømmen er vendt tilbage.

Det vil synkronisere fjernbetjeningen med modtageren

Brug af fjernbetjeningen
Ved tryk på tændknappen (ON) på fjernbetjeningen, veksles der mellem to niveauer:
Niveau 1: Brændeknuderne og lamperne tændes.
Niveau 2: Brændeknuderne og lamperne vedbliver med at være tændte, og flammeeffekten aktiveres.
Pejsen kan slukkes når som helst ved at trykke på slukknappen (OFF) på fjernbetjeningen.
Bemærk! Når duggen er aktiveret, skal enheden enten slukkes med den momentane knap på enheden eller med fjernbetjeningen og derefter tændes igen for at vende tilbage til niveau 1 - Kun brændeknuder og lys fungerer.

Udskiftning af batteri
Sådan udskiftes batteriet:
1. Åbn batteridækslet på fjernbetjeningen ved at skubbe det (Fig. 4)
2. Sæt et 12 v (A23) batteri i batteriholderen
3. Luk batteridækslet

Vedligeholdelse

Advarsel! Træk stikket ud af stikkontakten, inden du foretager vedligeholdelse eller rengøring for at reducere risikoen for elektrisk stød eller skade på personer.

Rengøring af brændeknuderistens overflade
Brug en varm, fugtig klud til at rengøre brændeknuderistens overflade med. Brug ikke slibende rengøringsmidler og skuresvampe.

Vandtank
Bemærk! Det er ikke nødvendigt at fjerne brændeknuderne eller flytte enheden for at komme til vandtanksystemet. Hvis du imidlertid beslutter at flytte enheden for at rengøre den, skal du sikre, at brændeknuderne sidder fast, inden du rengør.
Vandtanksystemet er placeret bag den bagerste brændeknude. Det kan nemt tages af ved at løfte hver af komponenterne direkte op. (Fig. 5).
Bemærk! Der sidder tapper på hver ende, som skal drejes for at firgøre komponenten

Advarsel: Der må kun anvendes filtreret hanevand i enheden for hindre, at komponenterne kalkes til.

Hvis du har tænkt dig ikke at bruge enheden i mere end to uger, skal du tømme og dræne enheden for vand og tørre alle vandbeholderens komponenter.
Det anbefales, at alle vandbeholderens komponenter rengøres med sæbe og vand hver ***anden uge***.
Der medfølger en lille børste til rengøring af vanskelige ting/områder som f.eks. transduceren.

Advarsel: Plastkomponenterne må ikke lægges i opvaskemaskine.

Bemærk! Hvis du skal flytte enheden, skal du sikre, at alle komponenter, der indeholder vand, er blevet tømte, inden du sætter den på plads igen.

Yderligere oplysninger

SERVICE EFTER SALG
Der er garanti på produktet to år efter købsdatoen. I løbet af denne periode udfører vi gratis reparation eller ombytning af produktet, (bortset fra pærer og med forbehold for lagerbeholdning) under forudsætning af, at det har været installeret og betjent i overensstemmelse med nærværende vejledning. Dine rettigheder i henhold til garantien er udover dine lovbestemte rettigheder og påvirkes ikke af nærværende garanti.

Kontakt venligst din forhandler, hvis du har brug for oplysninger om eftersalg eller hjælp til produktet. Du bedes opbevare kvitteringen som bevis på købet.

GENBRUG

For elektriske produkter, der sælges i EU - ved slutningen af det elektriske produkts levetid må det ikke bortskaffes som husholdningsaffald. Lever apparatet til genbrug, hvor sådanne faciliteter findes. Spørg din lokale myndighed eller forhandleren for råd om genbrug i dit land.

PATENT / PATENTANSØGNING
Produkter i Optimyst-sortimentet beskyttes af et eller flere af følgende patenter og patentansøgninger:

Storbritannien GB 2402206, GB 2460259, GB 2460453, GB 2418014, GB 2465738, GB 2449925, GB 2465537, GB
2455277, GB1020534.2, GB1020537.5, GB1110987.3
USA US 7967690, US 2010299980, US 2011062250, US 2008028648, US 13/167,042
Rusland RU2008140317
Europa EP 2029941, EP 2201301, EP 2315976, EP 1787063, EP07723217.1, EP11170434.2, EP11170435.9
Kina CN 101883953, CN 200980128666.2, CN 101057105, CN 101438104
Australien AU 2009248743, AU 2007224634
Canada CA 2725214, CA 2579444, CA 2645939
International patentansøgning WO 2006027272
Sydafrika ZA 200808702
Mexico MX 2008011712
Korea KR 20080113235
Japan JP 2009529649
Brasilien BR P10708894-9
Indien IN 4122/KOLNP/2008
New Zealand NZ 571900

Fejlsøgning

Symptom	**Årsag**	**Løsning**
Flammeeffekten vil ikke starte.	Elstikket er ikke sat i.	Tjek, at stikket er sat korrekt i stikkontakten.
	Lav vandstand.	Kontroller, at vandtanken er fuld, og at der er vand i opsamlingskarret.
	Lavspændingsstikket er ikke korrekt sat i. (Se fig.5)	Tjek, at stikket er sat korrekt i. (Se fig.5)
	Transduceren er ikke placeret korrekt i karret	Sørg for, at transduceren er placeret korrekt i fordybningen i karret
Flammeeffekten er for lav.	Metalskiven i transduceren kan være snavset.	Rengør metalskiven med den bløde medfølgende børste. Se ‘Vedligeholdelse.’ for en trinvis fremgangsmåde.
	Ledningen fra transduceren er placeret over metalskiven	Før ledningen til bagsiden af karret, og sørg for den føres ind i sideåbningen i karret.
Ubehagelig lugt, når enheden bruges.	Snavset eller stillestående vand.	Rengør enheden, som beskrevet under vedligeholdelse.
	Der er brugt ufiltreret vand fra hanen.	Brug kun filtreret vand fra hanen.
Hovedpæren fungerer ikke, og der er ingen flammer eller røg.	Der er ikke vand i vandtanken.	Følg anvisningerne under **Vedligeholdelse**, "Påfyldning af vandtanken".
		Kontroller, at stikket sidder korrekt i vægstikket, og at knap ‘A’ Fig. 3 er i tændt (**I**) indstilling.

Witamy i gratulujemy

Dziękujemy i gratulujemy zakupu urządzenia Silverton od firmy Dimplex.

Proszę dokładnie zapoznać się z instrukcją i zachować ją na przyszłość.

Ostrzeżenie: Przeczytaj uważnie całą instrukcję przed rozpoczęciem instalacji. Niestosowanie się do instrukcji może spowodować porażenie prądem, wywołać pożar oraz unieważnienie gwarancji.

Proszę zapisać model i numer seryjny urządzenia na wypadek potrzeby ich późniejszego użycia: Etykieta z numerem seryjnym znajduje się z boku urządzenia Silverton

Numer modelu: _____

Numer seryjny: _____

Naprawę rusztu należy zlecić wykwalifikowanemu technikowi.

Uwaga: Procedury i metody wystarczająco dostatecznie ważne, by podkreślić ich znaczenie

Ostrzeżenie: Procedury i metody, których niestosowanie może prowadzić do uszkodzenia urządzenia

Ostrzeżenie: Procedury i metody, których niestosowanie może spowodować zagrożenie pożarem, poważne urazy lub utratę życia.

Osadnik oraz pojemnik na wodę w tym urządzeniu poddawane są działaniu środka biobójczego, Silver Biocide. Jest to zgodne z najnowszą normą ISO

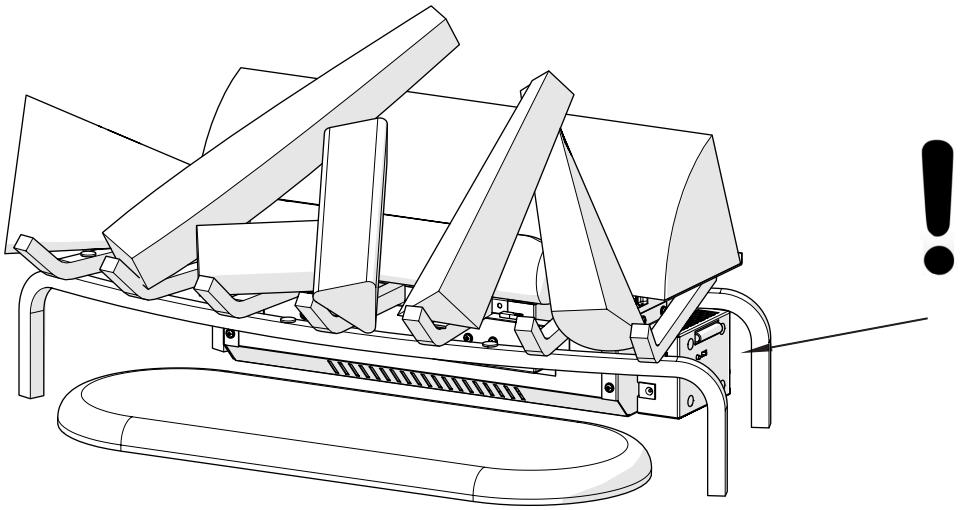

Ważne zalecenia

Należy przeczytać uważnie tę instrukcję, aby w bezpieczny sposób zainstalować, używać i konserwować swój produkt.

Przy korzystaniu z urządzeń elektrycznych należy zawsze postępować zgodnie z wymienionymi poniżej podstawowymi zasadami bezpieczeństwa, w celu uniknięcia ryzyka pożaru, porażenia prądem elektrycznym lub powstania obrażeń cielesnych:

1. OSTRZEŻENIE
Na urządzeniu nie wolno kłaść żadnych materiałów i odzieży, ani blokować przepływu powietrza wokół niego.

2. USZKODZENIE
Jeśli urządzenie jest uszkodzone, przed rozpoczęciem instalowania i eksploatacji, należy skontaktować się z dostawcą.
W przypadku uszkodzenia przewodu zasilającego ze względów bezpieczeństwa musi on zostać wymieniony przez producenta, serwisanta lub osobę o podobnych kwalifikacjach.

3. UMIEJSCOWIENIE
Nie należy używać urządzenia na wolnym powietrzu.
Tego urządzenia nie wolno używać w bezpośrednim sąsiedztwie wanny, prysznica ani basenu.
Nie wolno ustawiać tego urządzenia bezpośrednio pod stałym gniazdem elektrycznym ani skrzynką rozdzielczą.
Upewnij się, że meble, zasłony oraz wszelkie inne przedmioty palne znajdują się co najmniej 1 m od urządzenia.

4. UMIEJSCOWIENIE WTYCZKI
Urządzenie należy ustawić w taki sposób, aby zapewnić łatwy dostęp do wtyczki przewodu zasilającego.
Kabel zasilający należy prowadzić z dala od urządzenia.

5. ODŁĄCZENIE URZĄDZENIA
W przypadku awarii należy wyciągnąć z gniazdka wtyczkę przewodu zasilającego.
Jeśli urządzenie nie jest używane przez dłuższy czas, należy wyciągnąć wtyczkę przewodu zasilającego z gniazda elektrycznego.

6. POSIADACZ/UŻYTKOWNIK
Urządzenie mogą obsługiwać dzieci po ukończeniu ósmego roku życia oraz osoby o ograniczonych zdolnościach fizycznych, sensorycznych lub umysłowych, a także nieposiadające wiedzy lub doświadczenia, jeśli będą one nadzorowane lub zostaną poinstruowane w zakresie bezpiecznego korzystania z tego urządzenia i będą świadome związanych z tym zagrożeń.
Dzieci nie mogą bawić się urządzeniem. Czynności związanych z czyszczeniem i konserwacją urządzenia nie mogą wykonywać dzieci bez nadzoru dorosłych.
Dzieci poniżej 3 lat nie mogą znajdować się w pobliżu urządzenia, jeśli nie znajdują się pod stałą opieką dorosłych. Dzieci w wieku od 3 do 8 lat mogą tylko włączać lub wyłączać prawidłowo zainstalowane urządzenie, jeśli są pod opieką lub zostaną poinstruowane w zakresie bezpiecznego korzystania z tego urządzenia i będą świadome związanych z tym zagrożeń. Dzieci w wieku od 3 do 8 lat nie powinny wkładać wtyczki urządzenia do gniazdka elektrycznego ani dokonywać jego regulacji, czyszczenia czy konserwacji.

7. ZASILANIE ENERGIĄ ELEKTRYCZNĄ
Przed włączeniem należy zapoznać się z instrukcją obsługi oraz wskazówkami dotyczącymi bezpiecznego użytkowania urządzenia.

Uwaga: Urządzenie to może być używane tylko z dołączonym do zestawu zasilaczem. Urządzenie można podłączać tylko do odpowiedniego źródła zasilania, którego parametry podane są na obudowie zasilacza. Urządzenie może być zasilane wyłącznie bardzo niskim napięciem, zgodnie z oznaczeniami.
OSTRZEŻENIE - Niektóre części tego urządzenia mogą się nagrzewać i powodować oparzenia. Należy zwrócić szczególną uwagę na przebywające w jego sąsiedztwie dzieci oraz osoby o ograniczonych zdolnościach ruchowych, sensorycznych lub umysłowych.

8. UŻYTKOWANIE
Na ruszcie nie wolno palić drewna ani żadnych innych materiałów

Wybór miejsca i przygotowanie do instalacji

W tym dziale znajdują się instrukcje dotyczące wyboru miejsca i przygotowania instalacji rusztu.

1. Należy wybrać odpowiednie miejsce, w którym ruszt będzie znajdował się na twardej, równej powierzchni, by w pełni wykorzystać efekt płomienia.

2. Z tyłu urządzenia należy pozostawić co najmniej 5 cm wolnego miejsca (od ramy do tyłu osłony) oraz 20 cm bezpośrednio nad tylną kłodą, aby umożliwić wyjęcie zbiornika uzupełniającego.

3. Ostrożnie wyjąć wszystkie elementy z pudełka.

Ostrzeżenie: Z kłodami należy obchodzić się ostrożnie, ponieważ są delikatne i łatwo je uszkodzić, wypuszczając z rąk.

4. Rozpakować (zawarty w rezerwuarze na wodę) przetwornik, który jest owinięty w celu ochrony podczas transportu. Patrz rys. 1.
Aby uzyskać dostęp do przetwornika:
• Zdjąć górną pokrywę, przekręcając klapki zwalniające po obu stronach rezerwuaru na wodę.
• Usunąć materiał użyty do zapakowania urządzenia.
• Zamontować przetwornik, tak aby był poziomo umieszczony w okrągłym obszarze przytrzymującym.
• Ukierunkować kabel przetwornika w taki sposób, aby nie był umieszczony bezpośrednio nad emiterem i aby przechodził przez szczelinę w boku zbiornika.
• Założyć górną pokrywę i sprawdzić, czy obie klapki zabezpieczające są skierowane do środka.

Uwaga: Przed napełnieniem wodą należy w pełni złożyć urządzenie

Montaż rusztu

Każda kłoda jest oddzielnym elementem do umieszczenia na ruszcie. Kłody należy kłaść w taki sposób, aby zaczepy typu „haczyk - pętla” umieszczone na ich tyle oraz na ruszcie pokrywały się. Zaczepy te służą do przymocowania kłód do rusztu. Patrz rys. A - rys. J

Uwaga: Wszystkie kłody są wykonywane ręcznie i ich zaczepy mogą nie pokrywać się z zaczepami na ruszcie. Dlatego do zestawu dołączono dodatkowe zaczepy, by można było umieścić je w innej pozycji.

Każda kłoda zawiera podświetlenie LED, które imituje efekt migotania płomienia. W czasie montażu należy połączyć złącza elektryczne kłód i rusztu. W niektórych przypadkach kable te mogą być spięte opaską kablową, aby po zakończeniu montażu nie były widoczne. (nie w zestawie)

Ostrzeżenie: Z kłodami należy obchodzić się ostrożnie, ponieważ są delikatne i łatwo je uszkodzić, wypuszczając z rąk.

Instalacja rusztu

W tym urządzeniu można stosować wyłącznie przefiltrowaną wodę kranową.
Po zainstalowaniu nie wolno przenosić ani kłaść tego urządzenia na tylnej ścianie, bez wcześniejszego spuszczenia wody ze zbiornika odpływowego oraz zasobnika wody.
Jeśli urządzenie ma nie być używane przez okres ponad 2 tygodni, należy opróżnić rezerwuar i zbiornik uzupełniający.
Zbiornik uzupełniający, rezerwuar, pokrywę i nakrywkę zbiornika należy czyścić raz na 2 tygodnie, szczególnie w miejscach, w których występuje twarda woda.

1) Napełnić i założyć zbiornik uzupełniający.
Uwaga: Po pełnym napełnieniu rezerwuaru zbiornik uzupełniający należy uzupełnić wodą, aby zapewnić możliwie najdłuższy czas działania urządzenia.
2) Należy sprawdzić, czy wyłącznik Wł./Wył. jest w pozycji wyłączonej (patrz dział „Instrukcja obsługi")
3) Podłączyć zasilacz (rys. 2). Podłączyć zasilacz do przedniej części urządzenia, a następnie podłączyć urządzenie do źródła zasilania.

Obsługa

Ręczne elementy sterowania rusztem znajdują się po prawej stronie (rys. 3).

A. Wyłącznik Wł./Wył.
Zapewnia zasilanie rusztu

B. Przełącznik efektów
Służy do przełączania między 3 trybami: zapalonymi kłodami, zapalonymi kłodami i efektem płomienia oraz trybem wyłączonym.

Zdalne sterowanie
Urządzenie wyposażone jest w pilota zdalnego sterowania drogą radiową o zasięgu około 15 m. Nie trzeba nakierowywać go na kominek, a jego sygnał przenika przez większość przedmiotów (również przez ściany). Aby zapobiec zakłóceniom, urządzenie wykorzystuje jedną z 243 niezależnych częstotliwości. Oznaczenie częstotliwości podane jest z tyłu pilota.

Uwaga: Przed rozpoczęciem korzystania z pilota należy usunąć plastikowy izolator umieszczony między obudową pilota a pokrywą baterii (rys. 4).

Inicjalizacja/przeprogramowanie pilota
Aby przeprowadzić inicjalizację pilota zdalnego sterowania lub w razie konieczności ponowną inicjalizację, należy wykonać następujące czynności:
1. Odłączyć zasilacz od urządzenia.
2. Odczekać pięć sekund, a następnie podłączyć zasilacz z powrotem do urządzenia.
3. W ciągu 10 sekund od ponownego podłączenia do zasilania nacisnąć włącznik na pilocie (rys. 4)

Dzięki temu pilot i odbiornik zostaną zsynchronizowane

Używanie pilota zdalnego sterowania
Naciśnięcie przycisku włącznika na pilocie powoduje przełączenie między dwoma poziomami:
Poziom 1: Kłody i światła są włączone.
Poziom 2: Włączone są kłody, światła oraz efekt płomienia.
Kominek można w każdej chwili wyłączyć, naciskając przycisk wyłącznika na pilocie.
Uwaga: Po włączeniu mgiełki urządzenie należy wyłączyć za pomocą włącznika na obudowie lub przycisku wyłącznika na pilocie, a następnie przełączyć na poziom 1, na którym zapalone są tylko kłody i światła.

Wymiana baterii
Aby wymienić baterię,
1. Wysuń pokrywę baterii w pilocie (rys. 4)
2. Zainstaluj jedną baterię 12 V (A23) w komorze.
3. Załóż pokrywę baterii

Konserwacja

Ostrzeżenie: Przed czyszczeniem i konserwacją należy odłączyć urządzenie od źródła zasilania, aby ograniczyć zagrożenie pożarem lub porażeniem prądem bądź doznaniem poważnych urazów.

Czyszczenie powierzchni rusztu
Do czyszczenia powierzchni rusztu należy używać szmatki zwilżonej ciepłą wodą. Nie wolno stosować ściernych środków czyszczących.

Rezerwuar wody
Uwaga: Aby uzyskać dostęp do systemu przechowywania wody, nie trzeba usuwać kłód ani przesuwać urządzenia. Jednak w razie konieczności przesuwania, przed czyszczeniem, należy upewnić się, że kłody pozostają stabilnie zamocowane.
System przechowywania wody znajduje się za tylną kłodą. Można wyjąć go w łatwy sposób, podnosząc każdy z elementów bezpośrednio do góry. (rys. 5).
Uwaga: Na obu końcach znajdują się klapki, które należy obrócić, aby zwolnić dany element.

Ostrzeżenie: W tym urządzeniu można stosować wyłącznie przefiltrowaną wodę kranową, aby zapobiec osadzaniu się kamienia na jego elementach.

Jeśli urządzenie ma nie być używane przez dłużej niż 2 tygodnie, należy opróżnić je z wody i wysuszyć wszystkie elementy zawierające wodę.
Zaleca się, aby wszystkie elementy zawierające wodę czyścić wodą z mydłem ***co 2 tygodnie***.
Do zestawu dołączono małą szczotkę, aby ułatwić czyszczenie trudnych elementów/obszarów, np. przetwornika

Ostrzeżenie: Nie wolno myć plastikowych elementów w zmywarce.

Uwaga: Jeśli konieczne jest przesunięcie urządzenia, należy upewnić się, że wszystkie elementy zostały opróżnione z wody.

Dodatkowe informacje

OBSŁUGA POSPRZEDAŻNA
Gwarantujemy prawidłowe funkcjonowanie produktu w okresie dwóch lat od daty zakupu. W tym okresie zobowiązujemy się do bezpłatnej naprawy lub wymiany produktu (z wyjątkiem lat oraz w zależności od dostępności), pod warunkiem że został on zamontowany i jest używany zgodnie z niniejszą instrukcją. Prawa użytkownika zapewnione na mocy niniejszej gwarancji obowiązują niezależnie od praw statutowych, które w rezultacie nie są naruszone przez niniejszą gwarancję.

Aby uzyskać dodatkowe informacje lub pomoc posprzedażną związaną z tym produktem, należy skontaktować się z dostawcą. Prosimy o zachowanie paragonu jako dowodu zakupu.

RECYKLING

W przypadku produktów sprzedawanych na terenie Unii Europejskiej: nie należy wyrzucać zużytego urządzenia wraz z odpadami domowymi. Należy oddać je do utylizacji. Aby uzyskać informacje dotyczące recyklingu, skontaktuj się z odpowiednimi władzami lub sprzedawcą.

PATENT / APLIKACJA PATENTOWA
Produkty linii Optymist są chronione jednym lub wieloma patentami i aplikacjami patentowymi:

Wielka Brytania GB 2402206, GB 2460259, GB 2460453, GB 2418014, GB 2465738, GB 2449925, GB 2465537, GB
2455277, GB1020534.2, GB1020537.5, GB1110987.3
Stany Zjednoczone: US 7967690, US 2010299980, US 2011062250, US 2008028648, US 13/167,042
Rosja: RU2008140317
Europa: EP 2029941, EP 2201301, EP 2315976, EP 1787063, EP07723217.1, EP11170434.2, EP 11170435.9
Chiny: CN 101883953, CN 200980128666.2, CN 101057105, CN 101438104
Australia: AU 2009248743, AU 2007224634
Kanada: CA 2725214, CA 2579444, CA 2645939
Międzynarodowa aplikacja patentowa: WO 2006027272
RPA: ZA 200808702
Meksyk: MX 2008011712
Korea: KR 20080113235
Japonia: JP 2009529649
Brazylia BR P10708894-9
Indie: IN 4122/KOLNP/2008
Nowa Zelandia: NZ 571900

Rozwiązywanie problemów

Objaw	Przyczyna	Środki zaradcze
Nie uruchamia się efekt płomienia.	Niepodłączona wtyczka przewodu zasilającego.	Sprawdzić, czy wtyczka jest dobrze podłączona do gniazda elektrycznego.
	Niski poziom wody.	Sprawdzić, czy zasobnik wody jest napełniony i czy w zbiorniku odpływowym znajduje się woda.
	Nieprawidłowo podłączona złączka niskonapięciowa (patrz rys. 5).	Sprawdzić, czy złączka jest dobrze włożona. (patrz rys. 5).
	Moduł przetwornika nie jest prawidłowo umieszczony w zbiorniku odpływowym	Sprawdzić, czy przetwornik jest prawidłowo umieszczony w wyprofilowanym zagłębieniu zbiornika.
Zbyt niski efekt płomienia.	Metalowa płytka w przetworniku może być zabrudzona.	Wyczyść metalową płytkę za pomocą dostarczonej miękkiej szczotki. Procedurę krok po kroku można znaleźć w punkcie „Konserwacja”.
	Drut z modułu przetwornika znajduje się nad metalową płytką	Skierować drut do tyłu zbiornika, zwracając uwagę, aby znajdował się na bocznym otworze wychodzącym ze zbiornika.
Nieprzyjemny zapach podczas używania urządzenia.	Brudna lub stęchła woda.	Wyczyścić urządzenie zgodnie z opisem w punkcie Konserwacja.
	Stosowanie nieprzefiltrowanej wody kranowej.	Stosować wyłącznie przefiltrowaną wodę kranową.
Główne lampy nie działają i nie ma płomieni ani dymu.	W zasobniku wody nie ma wody	Postępować zgodnie z instrukcjami podanymi w punkcie **Konserwacja**, „Napełnianie zasobnika wody”
		Sprawdzić, czy wtyczka jest włożona do gniazda elektrycznego oraz czy wyłącznik „A” (rys. 3) znajduje się w położeniu włączenia (**I**).

Вступление

Поздравляем вас с приобретением камина Silverton марки Dimplex!

Внимательно прочитайте эти инструкции и сохраните их.

Осторожно! Перед установкой прибора внимательно прочитайте все инструкции и предупреждения. Несоблюдение этих инструкций может привести к поражению электрическим током и пожару, а также является основанием для аннулирования гарантии.

Впишите в следующие поля номер модели и серийный номер (эти номера можно найти на специальной этикетке сбоку на камине Silverton).

Номер модели: _____

Серийный номер: _____

Поручайте ремонт решетки с поленьями только квалифицированному специалисту или агенту по сервисному обслуживанию.

Примечание. Важные процедуры и приемы, на которые следует обратить особенное внимание.

Осторожно! Процедуры и приемы, несоблюдение которых приводит к повреждению прибора.

Внимание! Процедуры и приемы, из-за несоблюдения которых возникает опасность возгорания или получения серьезной травмы, в т. ч. со смертельным исходом.

Поддон и бак для воды в этом приборе обрабатываются бактерицидным веществом, серебряным бактерицидом. Это отвечает самым последним требованиям соответствующего стандарта ИСО

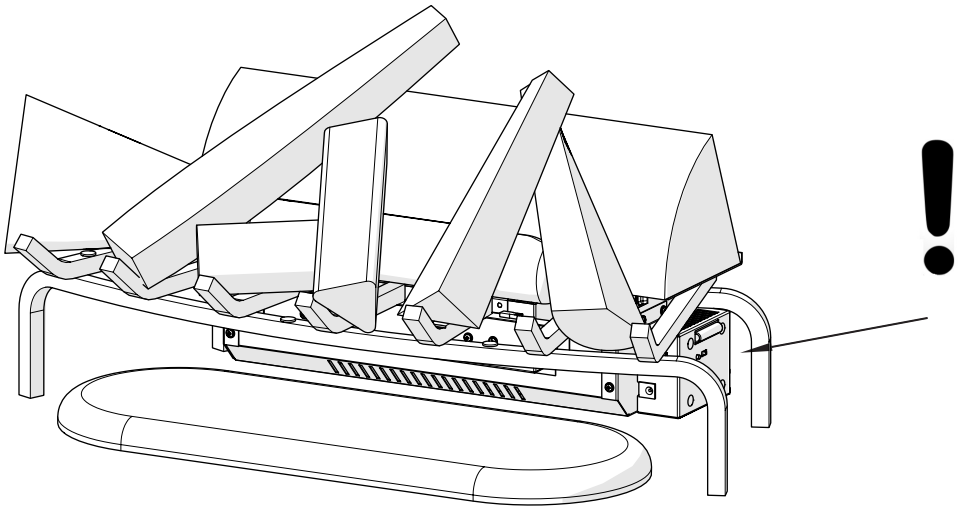

Важные инструкции

Внимательно прочитайте это руководство — оно содержит сведения о безопасной установке, использовании и техобслуживании прибора.

Чтобы снизить риск воспламенения, поражения электрическим током и получения травм, необходимо при использовании электроприборов соблюдать основные меры безопасности.

1. ВНИМАНИЕ!
Не кладите на прибор ткань или одежду и не создавайте препятствия для циркуляции воздуха вокруг прибора.

2. ПОВРЕЖДЕНИЕ
Если прибор поврежден, перед тем как его устанавливать и эксплуатировать, обратитесь к поставщику.
Во избежание опасных ситуаций обращайтесь для замены поврежденного шнура питания к производителю, агенту по сервисному обслуживанию или специалисту аналогичной квалификации.

3. РАЗМЕЩЕНИЕ
Не используйте прибор вне помещения.
Не используйте прибор в непосредственной близости от ванной комнаты, душа или бассейна.
Не располагайте камин непосредственно под штепсельной розеткой или соединительной коробкой.
Убедитесь в том, что на расстоянии 1 м от устройства отсутствует мебель, шторы или другие горючие предметы.

4. РАСПОЛОЖЕНИЕ ШТЕПСЕЛЬНОЙ ВИЛКИ
Прибор должен быть установлен так, чтобы сохранялся доступ к штепсельной вилке.
Следите за тем, чтобы шнур питания не оказался в зоне перед прибором.

5. ОТКЛЮЧЕНИЕ ОТ РОЗЕТКИ
В случае неисправности извлеките вилку прибора из розетки.
Отсоединяйте прибор от розетки, если он не используется в течение длительного времени.

6. ВЛАДЕЛЕЦ/ПОЛЬЗОВАТЕЛЬ
Этот прибор может использоваться детьми в возрасте от 8 лет и старше, а также лицами с ограниченными физическими, сенсорными или умственными способностями или с недостатком опыта и знаний, если они находятся под контролем или проинструктированы о правилах безопасного использования прибора и понимают возможные опасности. Дети не должны играть с прибором. Очистка и обслуживание могут осуществляться детьми только под присмотром взрослых.
Детей в возрасте до 3 лет, если они не находятся под непрерывным контролем, следует держать подальше от прибора. Дети в возрасте от 3 до 8 лет должны только включать/выключать прибор при условии, что он размещен или установлен в нормальное рабочее положение, а дети находятся под контролем или проинструктированы о правилах безопасного использования прибора и понимают возможные опасности. Дети в возрасте от 3 до 8 лет не должны подключать, регулировать и чистить прибор или выполнять его обслуживание.

7. ЭЛЕКТРИЧЕСТВО
Перед включением прибора ознакомьтесь с указаниями по безопасности и инструкцией по эксплуатации.
Примечание: Прибор следует использовать только с прилагаемым блоком электропитания. Только подключите прибор к источнику питания, в соответствии с тем как это изображено на блоке питания. Прибор должен работать только со сверхнизким напряжением, соответствующим маркировке на приборе.
ВНИМАНИЕ! Некоторые части этого прибора могут сильно нагреваться и стать причиной ожога. Особое внимание требуется в ситуациях присутствия детей и лиц с ограниченными возможностями.

8. ИСПОЛЬЗОВАНИЕ
Не сжигайте на решетке древесину и другие материалы.

Выбор и подготовка места

В этом разделе приведены инструкции по выбору места установки решетки с поленьями и описаны необходимые подготовительные мероприятия.

1. Чтобы обеспечить оптимальный эффект пламени, устанавливайте решетку с поленьями на ровной, твердой поверхности.

2. Оставьте приблизительно 5 см свободного места позади прибора (от рамы до стены) и 20 см непосредственно над задним поленом (для снятия резервной емкости).

3. Осторожно извлеките все детали из коробки и распакуйте их.

Осторожно! Будьте осторожны при обращении с поленьями — в случае падения они могут треснуть или сломаться.

4. Извлеките преобразователь (находится в баке для воды) и снимите защитную транспортную упаковку. См. рис. 1.
Для получения доступа к преобразователю выполните следующие действия.
• Поверните фиксаторы на обоих концах бака для воды и снимите верхнюю крышку.
• Снимите упаковку.
• Установите преобразователь горизонтально на круглой площадке в баке.
• Протяните провод преобразователя через прорез сбоку на баке таким образом, чтобы он не находился прямо над излучателем.
• Установите верхнюю крышку на место и поверните фиксаторы, чтобы они были обращены внутрь.

Примечание. Полностью соберите прибор, перед тем как наливать воду.

Сборка решетки с поленьями

Одно за другим уложите поленья на решетке. Текстильная застежка сзади на полене должна прилегать к соответствующей текстильной застежке на решетке. Эти застежки необходимы для фиксации поленьев на решетке. См. рис. A-J.

Примечание. Поскольку поленья изготавливаются вручную, то текстильные застежки на поленьях и на решетке могут немного не совпадать. На этот случай прилагаются дополнительные застежки, которые вы можете использовать по необходимости.

Для создания эффекта мерцания в поленьях установлены светодиодные лампочки. По ходу сборки необходимо соединять электрические разъемы на поленьях и на решетке. После завершения сборки можно скрыть провода, используя специальные стяжки (не входят в

комплект).

Осторожно! Будьте осторожны при обращении с поленьями — в случае падения они могут треснуть или сломаться.

Установка решетки с поленьями

Используйте в этом приборе только фильтрованную водопроводную воду.
Перемещать и опрокидывать установленный прибор можно только после сливания воды из поддона и бака.
Если вы не собираетесь использовать прибор в течение более 2 недель, слейте воду из бака и резервной емкости.
Резервную емкость, бак, крышку и пробку необходимо чистить каждые две недели, особенно в регионах с жесткой водой.

1) Наполните и установите резервную емкость.
Примечание. В ходе первоначальной установки резервную емкость следует наполнять после наливания воды в бак. Это обеспечивает максимальное время работы.
2) Убедитесь, что включатель находится в положении Off (Выкл). См. раздел «Инструкции по эксплуатации».
3) Соберите адаптер питания (рис. 2). Подключите адаптер питания к передней панели прибора и к электрической розетке.

Эксплуатация

Элементы ручного управления находятся на решетке с поленьями справа (рис. 3).

A. Включатель
Включает подачу питания на решетку с поленьями.

B. Кнопка мгновенного действия
Включение эффекта «Поленья с эффектом мерцания» или «Поленья с эффектом пламени», выключение прибора.

Пульт дистанционного управления
Прибор поставляется с радиочастотным пультом дистанционного управления (ДУ). Дальность действия пульта составляет приблизительно 15 м. Пульт необязательно направлять прямо на камин; передаваемый сигнал может проходить через многие препятствия, включая стены. Пульт может работать на одной из 243 частот, что позволяет избежать конфликта с другими приборами. Заданная частота указана сзади на пульте ДУ.

Примечание. Перед использованием пульта ДУ вытащите пластиковую изоляционную полоску, которая находится между корпусом пульта и крышкой батарейного отсека (рис. 4).

Инициализация/перепрограммирование пульта ДУ
Для инициализации (и, если необходимо, повторной инициализации) пульта ДУ выполните следующие действия.
1. Отсоедините адаптер питания от прибора.
2. Подождите пять секунд и снова подключите адаптер питания к прибору.
3. В течение 10 секунд после возобновления питания нажмите на пульте ДУ кнопку On (Вкл), см. рис. 4.

Пульт ДУ будет синхронизирован с приемником.

Использование пульта дистанционного управления
При нажатии на пульте ДУ кнопки On (Вкл) происходит переключение между двумя уровнями.
Уровень 1: включается эффект «Поленья с эффектом мерцания».
Уровень 2: к эффекту мерцания добавляется эффект пламени.

Камин можно в любой момент выключить, нажав кнопку Off (Выкл) на пульте ДУ.
Примечание. В случае включения генератора тумана прибор необходимо выключить (с помощью кнопки мгновенного действия на приборе или кнопки Off (Выкл) на пульте ДУ), а затем снова включить в режиме «Поленья с эффектом мерцания» (уровень 1).

Замена батарейки
Для замены батарейки выполните следующие действия.
1. Откройте крышку батарейного отсека на пульте ДУ (рис. 4).
2. Вставьте одну батарейку на 12 В (A23).
3. Установите крышку батарейного отсека на место.

Техобслуживание

Внимание! Чтобы избежать пожара, поражения электрическим током или травмирования людей, отключайте подачу питания, перед тем как чистить прибор или заниматься его техобслуживанием.

Чистка поверхности решетки с поленьями
Поверхность решетки с поленьями следует чистить с помощью тряпки и теплой воды. Не используйте абразивные чистящие средства.

Бак для воды
Примечание. Для получения доступа к водяной системе нет необходимости снимать поленья или перемещать прибор. Если же вам нужно переместить прибор для выполнения чистки, то убедитесь, что поленья надежно закреплены.
Водяная система находится за задним поленом. Чтобы снять ее, просто извлеките отдельные компоненты, поднимая их прямо вверх. (рис. 5)
Примечание. Чтобы разблокировать компонент, поверните фиксаторы на обоих его концах.

Осторожно! Чтобы предотвратить образование накипи, используйте в приборе только фильтрованную водопроводную воду.

Если вы не собираетесь использовать прибор в течение более 2 недель, то слейте воду из водяной системы и просушите все емкости для воды.
Все емкости для воды рекомендуется мыть ***каждые две недели,*** используя воду с мылом. В комплект входит маленькая щетка для чистки труднодоступных мест и компонентов, например преобразователя.

Осторожно! Не мойте пластмассовые детали прибора в посудомоечной машине.

Примечание. Перед тем как перемещать прибор, слейте воду изо всех емкостей для воды.

Дополнительная информация

ПОСЛЕПРОДАЖНОЕ ОБСЛУЖИВАНИЕ
Гарантия на изделие действует в течение двух лет со дня покупки. На протяжении этого времени мы обязуемся бесплатно выполнять ремонт или замену изделия (кроме ламп, с учетом наличия деталей и изделий) при условии, что установка и эксплуатация выполнялись в соответствии с данными инструкциями. Ваши права по этой гарантии дополняют законные права потребителя и не ущемляют их.

За дополнительной информацией о послепродажном обслуживании изделия обращайтесь к поставщику. Сохраните чек, подтверждающий факт покупки прибора.

УТИЛИЗАЦИЯ

Для электроприборов, проданных на территории ЕС: приборы, выработавшие свой ресурс, не подлежат утилизации вместе с бытовыми отходами. Утилизация должна осуществляться в специально оборудованных местах. Для получения информации о правилах утилизации обращайтесь в местные органы власти или в магазин.

ПАТЕНТЫ И ЗАЯВКИ НА ПОЛУЧЕНИЕ ПАТЕНТОВ

Изделия Optimyst защищены одним или сразу несколькими патентами либо заявками на получение патентов:

Великобритания: GB 2402206, GB 2460259, GB 2460453, GB 2418014, GB 2465738, GB 2449925, GB 2465537, GB
2455277, GB 1020534.2, GB 1020537.5, GB 1110987.3
США: US 7967690, US 2010299980, US 2011062250, US 2008028648, US 13/167042
Россия: RU 2008140317
Европа: EP 2029941, EP 2201301, EP 2315976, EP 1787063, EP 07723217.1, EP 11170434.2, EP 11170435.9
Китай: CN 101883953, CN 200980128666.2, CN 101057105, CN 101438104
Австралия: AU 2009248743, AU 2007224634
Канада: CA 2725214, CA 2579444, CA 2645939
Заявка на получение международного патента: WO 2006027272
Южная Африка: ZA 200808702
Мексика: MX 2008011712
Корея: KR 20080113235
Япония: JP 2009529649
Бразилия: BR P10708894-9
Индия: IN 4122/KOLNP/2008
Новая Зеландия: NZ 571900

Устранение неисправностей

Признак	**Причина**	**Способ устранения**
Эффект пламени не включается.	Вилка не вставлена в розетку.	Убедитесь, что вилка как следует вставлена в розетку.
	Низкий уровень воды.	Проверьте, наполнен ли бак для воды и есть ли вода в поддоне.
	Неправильное подключение низковольтного разъема. (см. рис. 5)	Убедитесь, что разъем подсоединен правильно. (см. рис. 5)
	Преобразователь неправильно вставлен в поддон.	Убедитесь, что преобразователь установлен в литом углублении поддона.
Эффект пламени слишком слабый.	Возможно, загрязнен металлический диск преобразователя.	Очистите металлический диск прилагаемой мягкой щеткой. См. пошаговые инструкции в разделе «Техобслуживание».
	Провод из преобразователя проходит над металлическим диском.	Направьте провод в заднюю часть поддона и вставьте его в боковое отверстие, ведущее из поддона.
Неприятный запах при использовании прибора.	Грязная или застоявшаяся вода.	Очистите прибор, как описано в разделе «Техобслуживание».
	Использование нефильтрованной воды.	Используйте только фильтрованную водопроводную воду.
Основные лампы не горят, нет пламени или дыма.	В баке нет воды.	Следуйте указаниям в разделах **«Техобслуживание»**, «Заполнение бака для воды».
		Убедитесь, что вилка правильно подсоединена к розетке, а переключатель «A» (рис. 3) находится в положении «ВКЛ» (**I**).

Log Grate Assembly

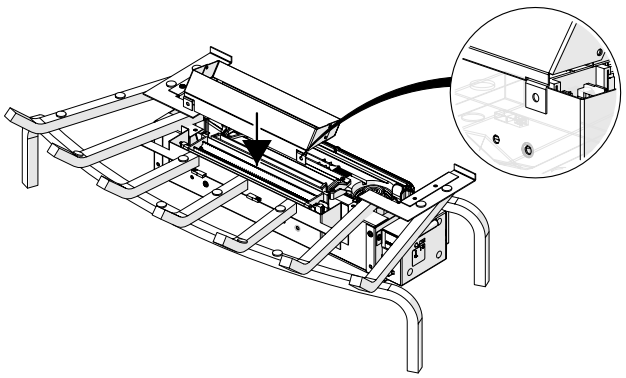

Fig. A

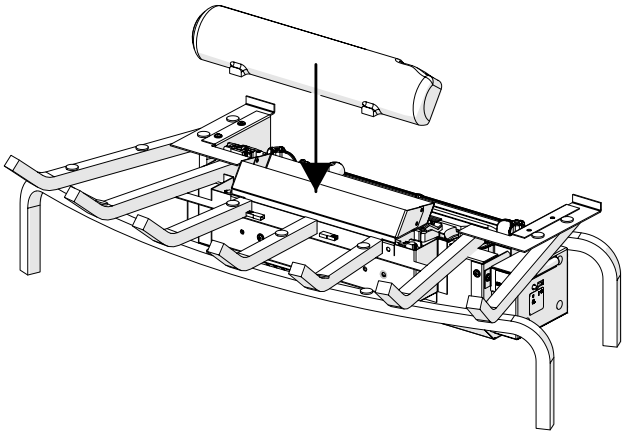

Fig. B

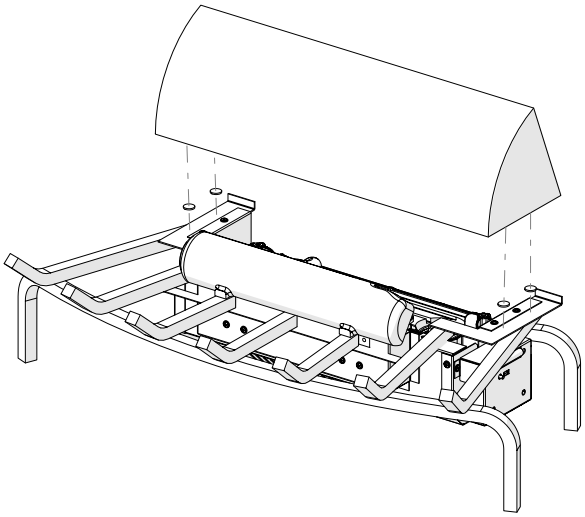

Fig. C

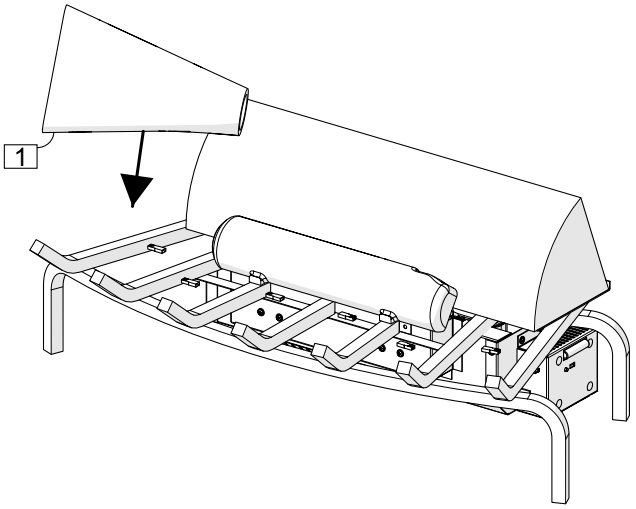

Fig. D

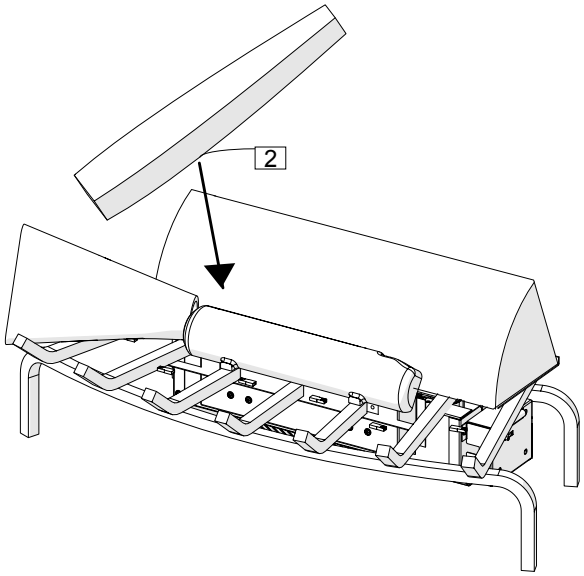

Fig. E

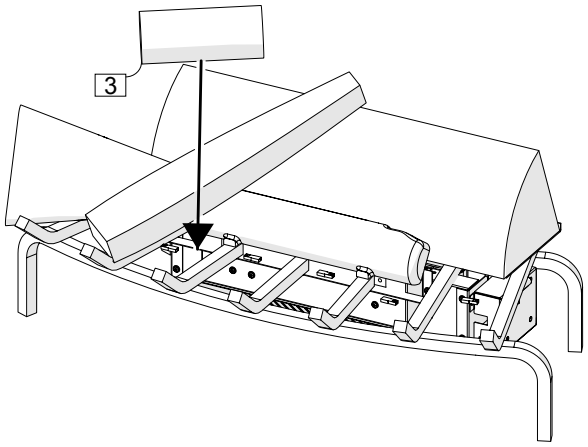

Fig. F

Log Grate Assembly

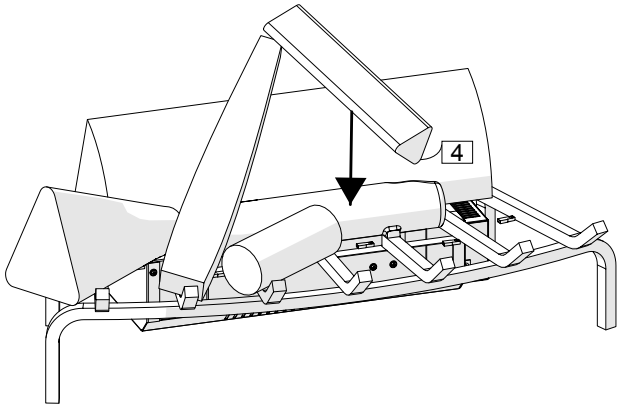

Fig. G

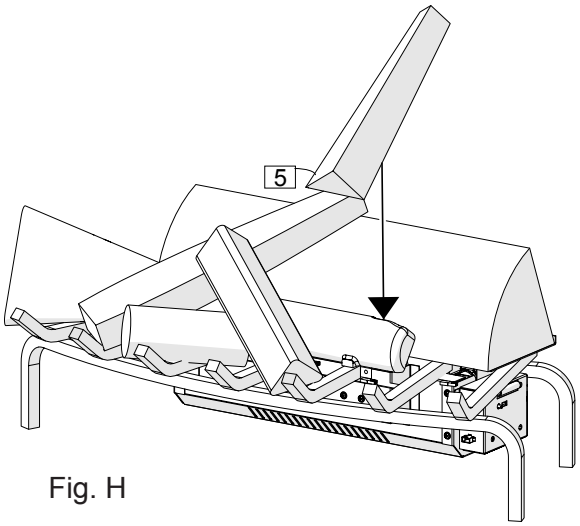

Fig. H

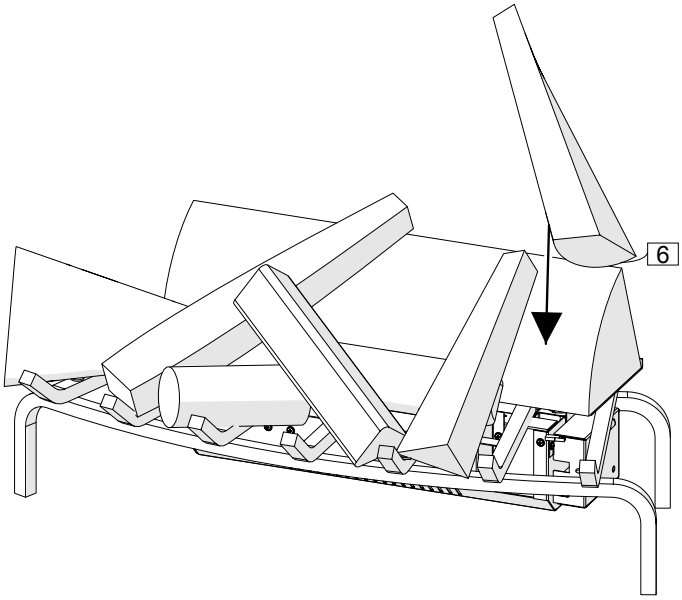

Fig. I

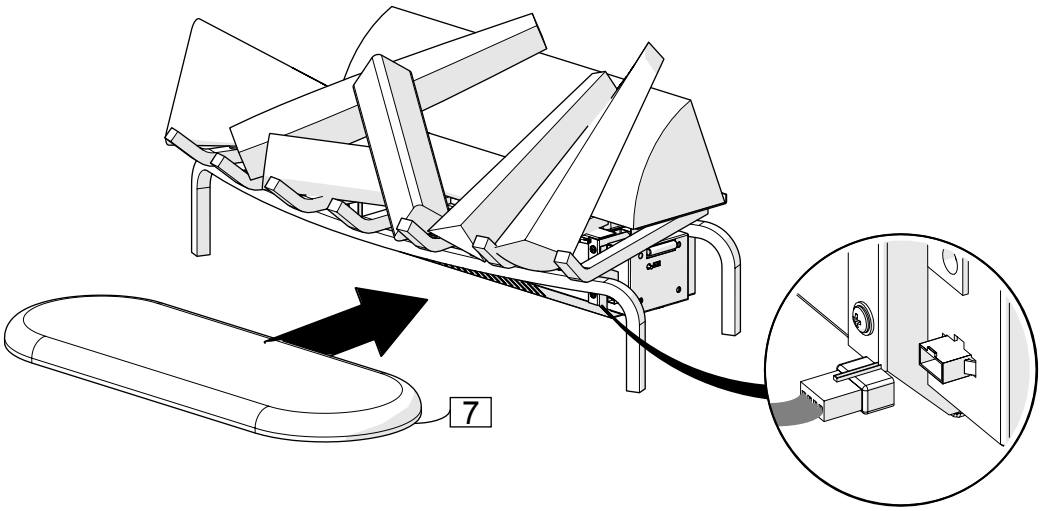

Fig. J

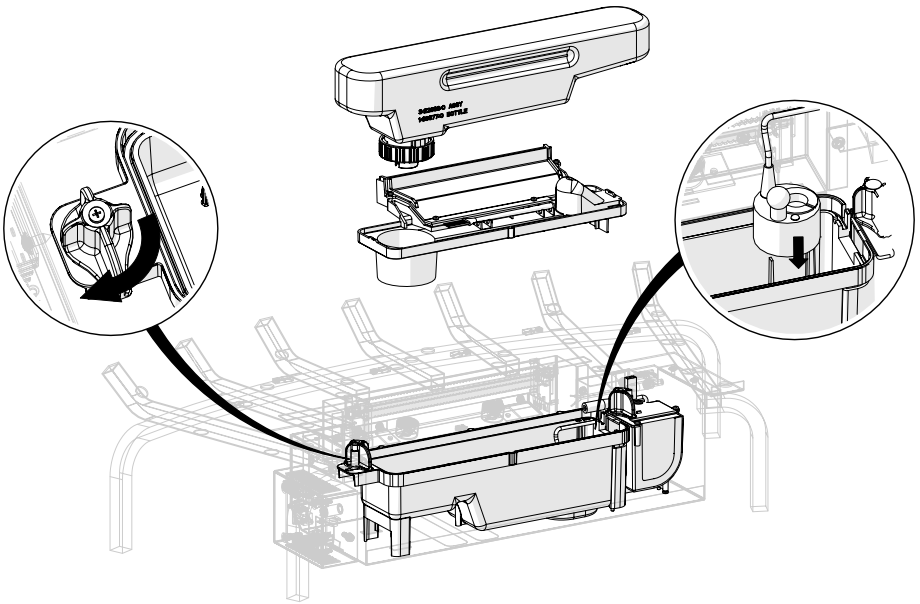

Fig. 1

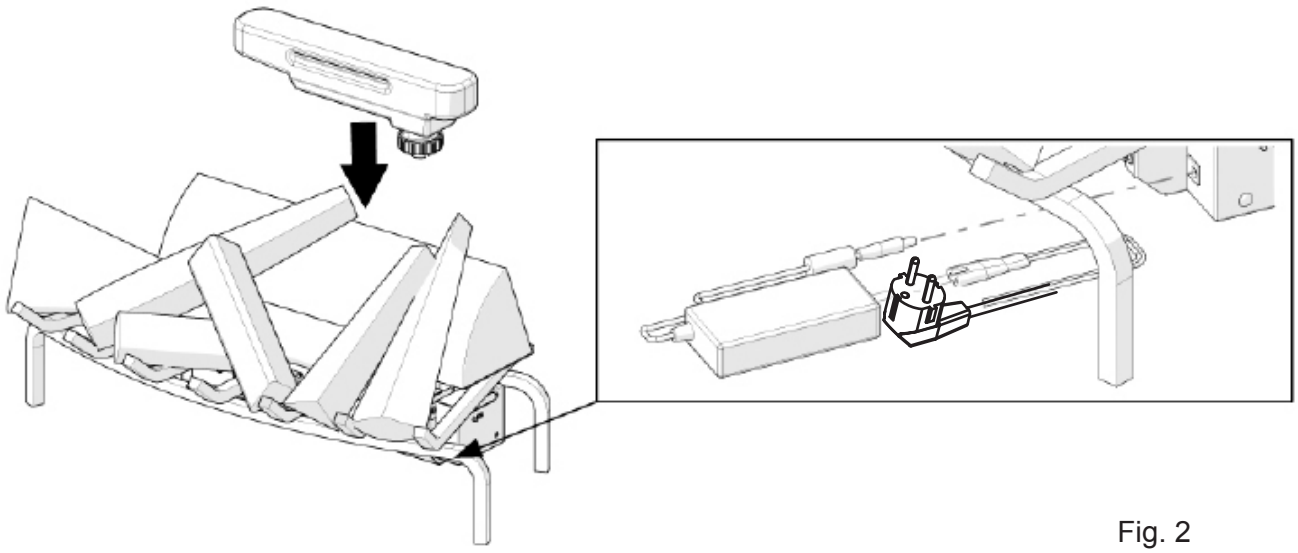

Fig. 2

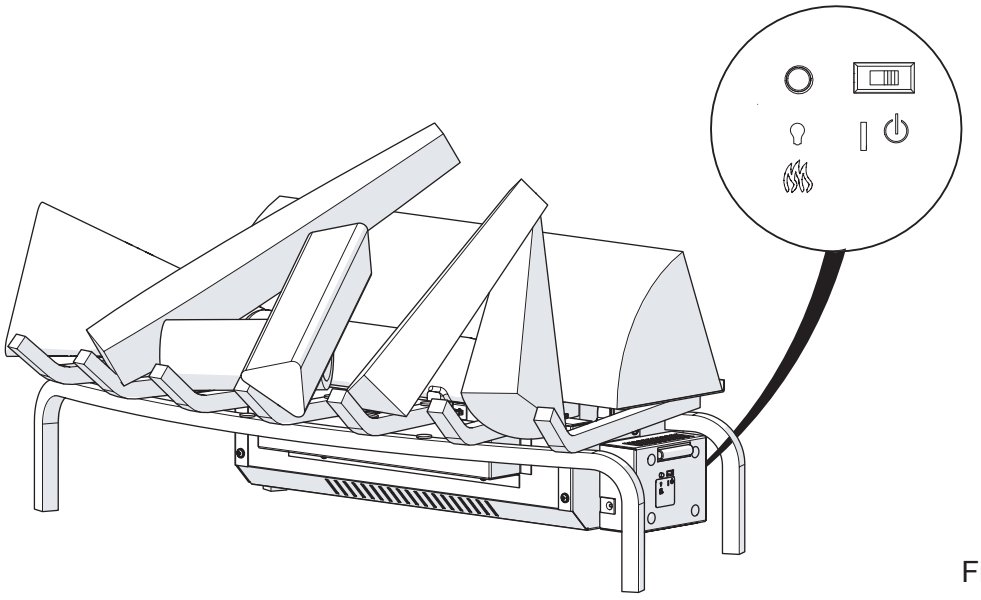

Fig. 3

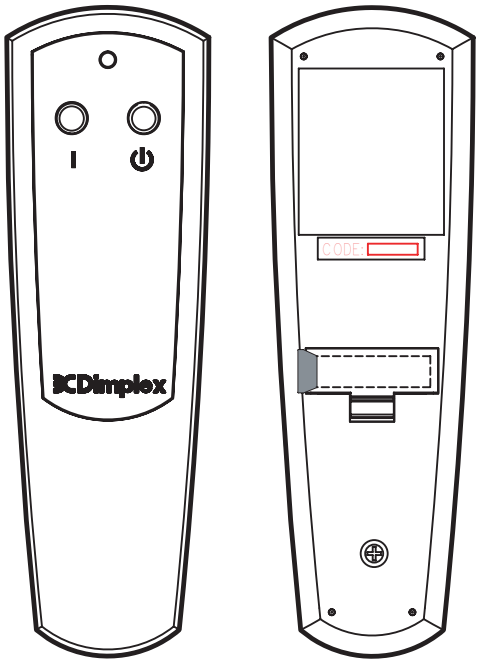

Fig. 4

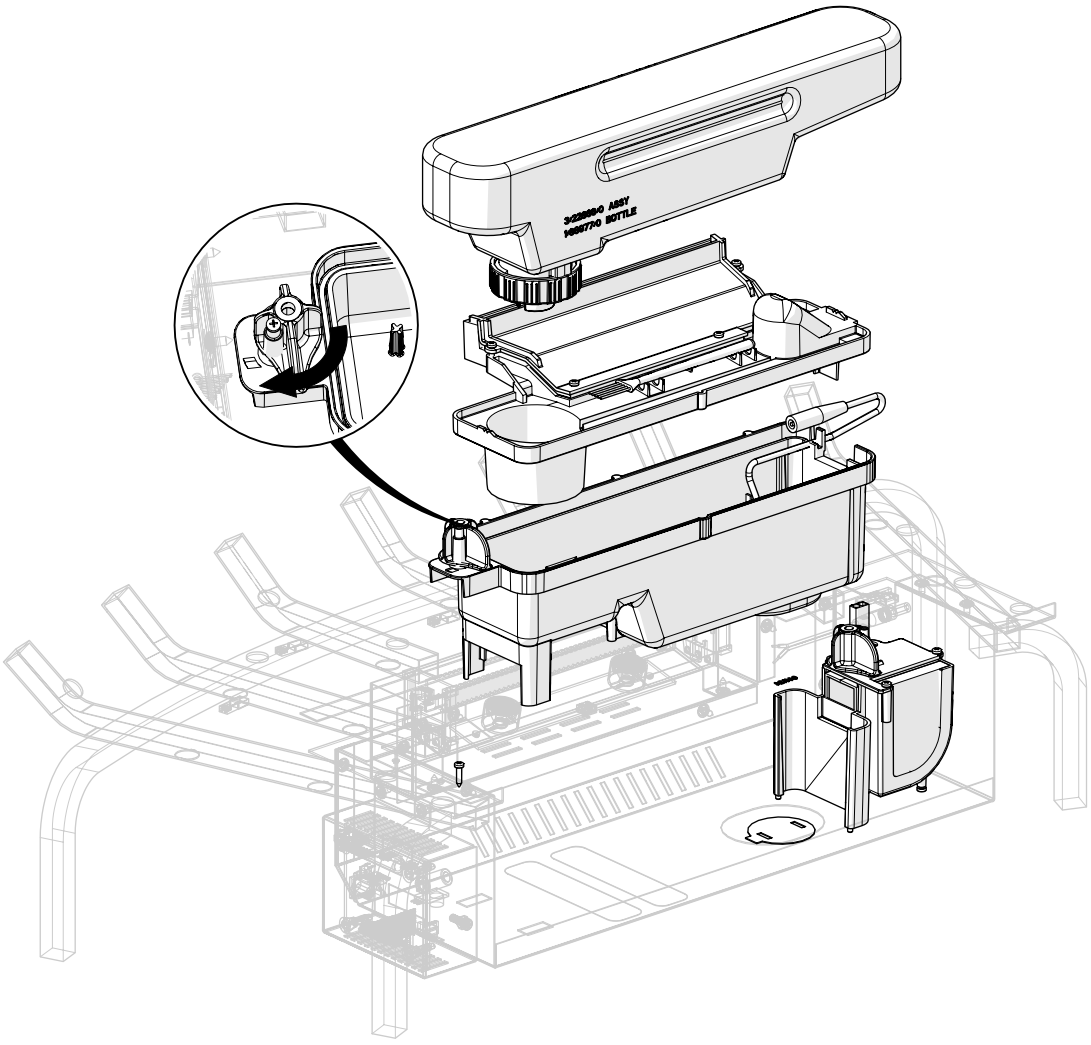

Fig. 5